SH

DESIGN

CATALOG 2021

SH DESIGN

A House Of Brands:

ARMANDO VICARIO

ברזי מטבח
www.armandovicario.com

teorema
SINCE 1905, MAKING TAPS IN ITALY

ברזי אמבטיה
www.teoremaonline.com

ALICE CERAMICA

כלים סניטריים
www.aliceceramica.com/en

Sanitana

כלים סניטריים
www.sanitana.com

Pezzi
Inspired by Water

ראשי מקלחת ואביזרים נלווים
www.pezzi.co.il

gedy

אביזרי אמבטיה
www.gedy.com

OLI

מיכלי הדחה סמויים ולחצנים
www.oli-world.com

UKINOX

כיורי מטבח נירוסטה
www.ukinox.com

apegrupo

יבוא ושיווק קרמיקות בבלעדיות
www.apegrupo.com

NAVARTI

יבוא ושיווק קרמיקות בבלעדיות
www.navarti.com

קטלוג ומחירון לצרכן 2021 | המחירים אינם כוללים מע"מ
* כל הזכויות שמורות לחברת ש.ס שיווק מוצרי אינסטלציה בע"מ. ט.ל.ח

לקוחות יקרים,

אנו שמחים להציג בפניכם את קטלוג המוצרים שלנו לשנת 2021. המוצרים בקטלוג זה, הינם פרי מחשבה ועבודה קשה שנעשתה בשנתיים האחרונות במטרה להתאים עבורכם את מיטב המוצרים, מטובי היצרנים האירופאים. המוצרים נבחרו בקפידה, בהתאם ובמקביל להתפתחויות האחרונות בעולם עיצוב הפנים, ואנו מאמינים שבעזרת המוצרים המובאים בקטלוג זה תוכלו להגשים ולממש את רעיונותיכם עבור כל לקוח.

קצת על הנעשה בשנתיים האחרונות:

בתחום המטבחים:

אנו גאים להציג בפניכם את סדרת כיורי הנירוסטה למטבח Micro (עמ' 204) מבית UKINOX יצרנית כיורי הנירוסטה הגדולה בטורקיה. הסדרה מאופיינת בקווים נקיים ועומק פונקציונאלי המתחשב בתפקוד היומיומי ובפרקטיות מרבית. בנוסף, כדי להשלים את סל המוצרים למטבח, הגדלנו את סל המוצרים שלנו עם יצרן ברזי המטבח הטוב באיטליה Armando Vicario המתמחה בייצור ברזי מטבח נשלפים. הברזים מתוכננים ומיוצרים ע"י טובי המהנדסים בתעשייה האיטלקית ובעלי מראה חדשני ומינימליסטי. (עמ' 8).

בתחום חדרי האמבטיה:

לאור הביקוש הגובר לברזים בגימורים חדשים אנחנו שמחים להציג בפניכם בקטלוג זה את סדרת LAB 3.0 ואת סידרת DALI N35 המוצלחות והחדשות שלנו בגימורים השונים (עמ' 40) בנוסף, ביצענו ריענון והיערכות מחדש בקולקציית הברזים הקיימים של Teorema, שם התאמנו מחדש את קו המוצרים לטרנדים האחרונים בתחום.

הוספנו מוצרים משלימים לחדר האמבט מבית Pezzi, מותג הבית שלנו (עמ' 154) ליצירת מראה אחיד וטרנדי.

שיתוף פעולה פורה נוסף הינו עם חברת ALICE האיטלקית המביא עמו בשורה חדשה כדוגמא סדרת כיורי Unica (עמ' 218) אותה אנו מציעים במגוון צבעים. הסדרה מאופיינת בעיצוב מהפכני המשלב קו נקי ואלגנטי .

אנו מקווים שתאהבו את בחירותנו שמובאות בקטלוג זה ושהן יענו על צרכיכם. אנו נמשיך לשלב בין אסתטיקה, פונקציונאליות, איכות ומחיר במוצרנו, תוך קשב רב להתפתחויות השוק. כמו כן, אנו מתחייבים להמשיך לפעול ולהביא אליכם את המגמות העולמיות בתחום עיצוב הפנים של חדרי האמבטיה והמטבחים.

בברכה,

שי סהר, בעלים.
SH-Design

תוכן עניינים

ברזים 08

מוצרים משלימים 154

אביזרי אמבטיה 186

כיורי מטבח 204

כלים סניטריים 216

מכלי הדחה 292

ברזים

Armando Vicario 10

12 ברזי מטבח
28 ברזי אמבטיה
36 מאריכים לאינטרפוץ
38 FREE STANDING

Teorema 40

42 סדרת LAB 3.0
72 סדרת DALI N35
110 סדרת SCACCO MATTO
116 סדרת GOSSIP N
126 סדרת GOODLIFE
136 סדרת QUEEN
142 סדרת SILVER
148 מאריך אינטגרלי לאינטרפוץ
152 מאריך אינטגרלי לדיוורטור

ARMANDO VICARIO

ארמנדו ויקאריו - פרופיל החברה

חברת ויקאריו ארמנדו האיטלקית, הינה אחת החברות הידועות והמובילות בעולם ומובילה בתחום תכנון, עיצוב וייצור ברזים. מוצרי החברה המעוצבים והיוקרתיים הם במיטב מסורת העיצוב והאיכות האיטלקיים הידועים בכל העולם. לחברה מעל לארבעים שנות ניסיון בייצור ברזי מטבח ואמבטיה.

שילוב מושלם של מקצוענות, ניסיון עשיר ועיצוב איטלקי מדהים מוביל לייצור ברזים נדירים באיכותם, בעיצובים שובי עין ובאמינות גבוהה ביותר - פאר התוצרת האיטלקית.

החברה פעילה מזה שנים בתכנון, עיצוב וייצור איכותי של ברזים למטבחים ולחדרי אמבטיה. הברזים קיימים בקו מוצרים מושלם החל מברזים אולטרה-מודרניים בעלי מנוף בקרה יחיד (ג'ויסטיק) בעיצוב צעיר ורענן ובטכנולוגיה מתוחכמת וכלה בברזים בעיצוב רטרו-וינטייג' קלאסי.

הניסיון העשיר של החברה בן 40 השנה, במשולב עם קווי ייצור חדשניים ביותר המצויידים במיטב הטכנולוגיה העכשווית הנמצאים בשני מפעלים אולטרה-מודרניים והמשתרעים על שטח של בן 10,000 מ"ר, מובילים להצלחה מתמשכת וגדלה בהתמדה, הן בשוק האיטלקי הידוע בתחרותיות הרבה והקשה שבו, בשוק האירופי והן במיטב שווקי העולם הרחב.

החברה זוכה להכרה בינלאומית כיצרן איכותי, חדשני ומוביל. מוצרי החברה מיוצרים בגאווה באיטליה על ידי צוותים מיומנים ביותר ובהתאמה מלאה לתקנים האיטלקיים והאירופאים המחמירים ביותר בכל תהליך הייצור. הברזים אמינים ביותר הן הודות לתכנון חסר הפשרות והן הודות ליישום התקנים המחמירים ביותר, ופועלים שנים על גבי שנים ביעילות מירבית וללא תקלות.
ניסיון, חדשנות ומקצוענות אין קץ, הם הבסיס האיתן עליו מושתתת הצלחתה המסחרית של החברה לאורך שנים.

ARMANDO VICARIO

ARMANDO VICARIO

סדרת RAW

ברז נשלף 2 מצבי זרימה

חומרים: בראס מצופה

מק"ט 570682
צבע: שחור מט

מק"ט 570683
צבע: גרפיט

מק"ט 570684
צבע: כרום מוברש

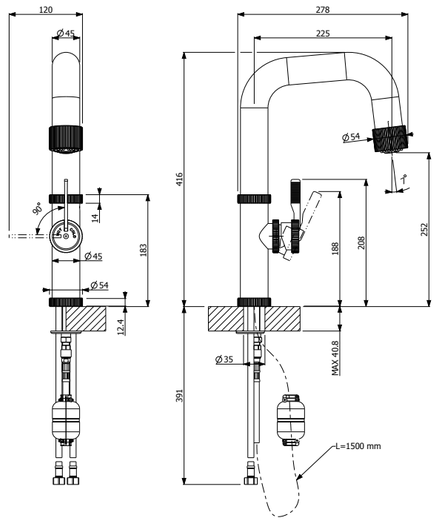

ARMANDO VICARIO

סדרת URBAN

מק"ט 570352

ברז נשלף למטבח שני מצבי זרימה

צבע: כרום מוברש
חומרים: בראס מצופה

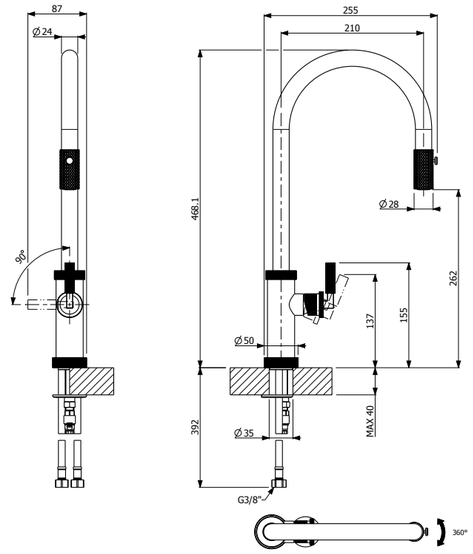

מק"ט 570353

ברז נשלף למטבח שני מצבי זרימה

צבע: בראס טבעי
חומרים: בראס מצופה

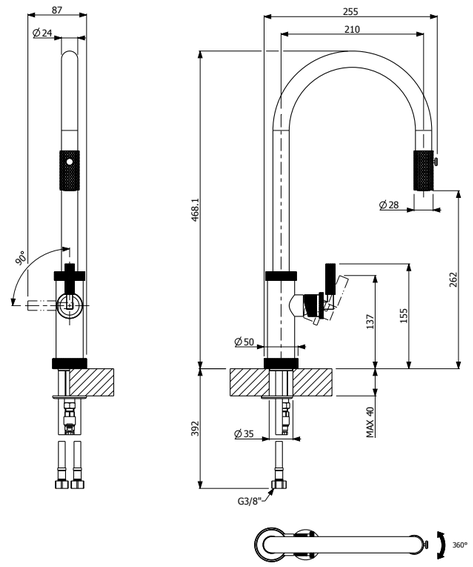

המחירים אינם כוללים מע"מ

ARMANDO VICARIO

ARMANDO VICARIO

סדרות CHEF / DOC

מק"ט 570348

ברז נשלף תעשייתי CHEF כולל דיוורטור מעבר

צבע: כרום
חומרים: בראס מצופה

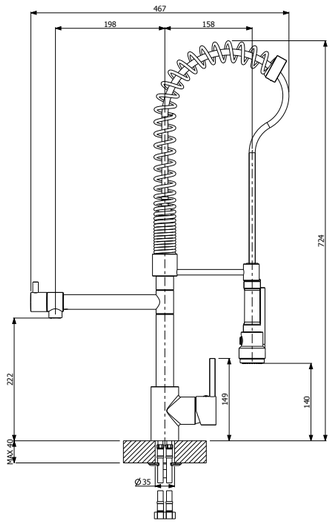

מק"ט 570343

ברז קפיצי נשלף DOC שני מצבי זרימה

צבע: כרום מוברש
חומרים: בראס מצופה

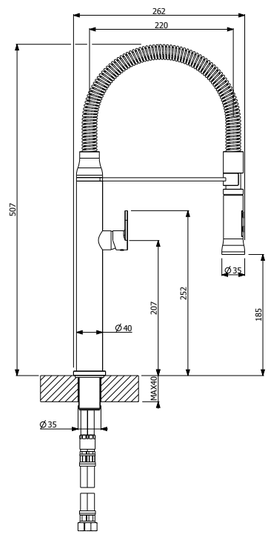

המחירים אינם כוללים מע"מ

ARMANDO VICARIO

ARMANDO VICARIO

ARMANDO VICARIO

סדרת LIBERTY D

ברז נשלף ענתיק שני מצבים

חומרים: בראס מצופה

מק"ט 570331 צבע: כרום

מק"ט 570333 צבע: נחושת צהובה

מק"ט 570334 צבע: גרפיט

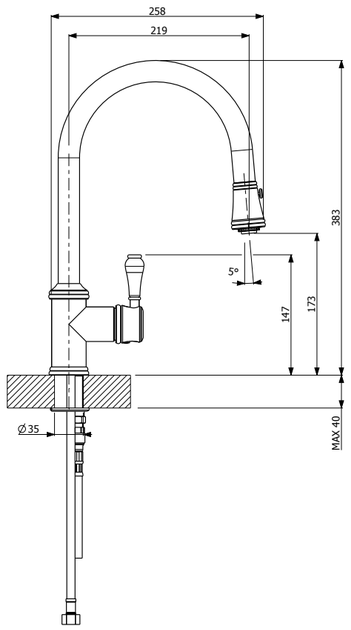

המחירים אינם כוללים מע"מ

ARMANDO VICARIO

סדרת VIVA D4

מק"ט 570318

ברז נשלף למטבח שני מצבי זרימה

צבע: סאטן
חומרים: בראס מצופה

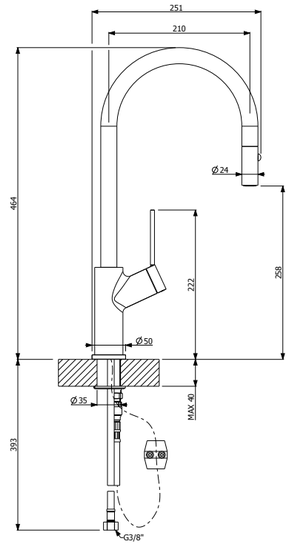

מק"ט 570304

ברז נשלף למטבח שני מצבי זרימה

צבע: כרום
חומרים: בראס מצופה

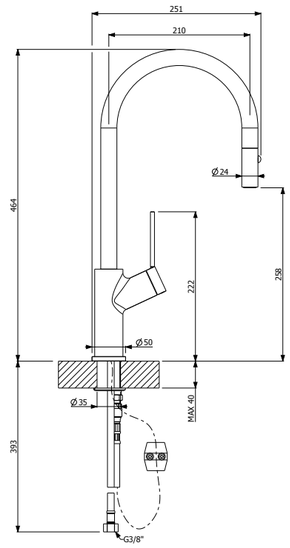

ARMANDO VICARIO

סדרת VIVA D

מק"ט 570317

ברז נשלף למטבח מצב זרימה אחד

צבע: סאטן / פיה שחורה
חומרים: בראס מצופה

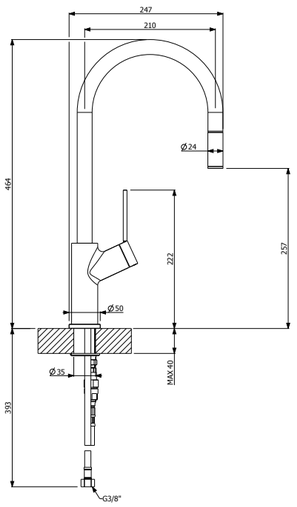

מק"ט 570303

ברז נשלף מצב זרימה אחד

צבע: כרום / פיה שחורה
חומרים: בראס מצופה

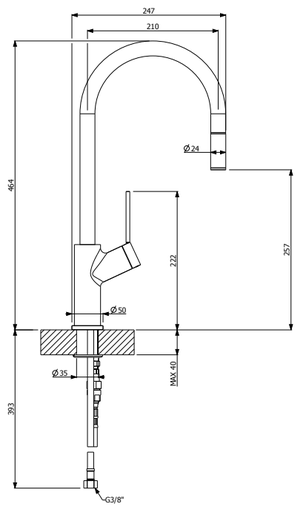

ARMANDO VICARIO

סדרות VIVA PROF / LUZ

מק"ט 570342

ברז נשלף VIVA PROF שני מצבים

צבע: כרום / צינור גומי שחור
חומרים: בראס מצופה

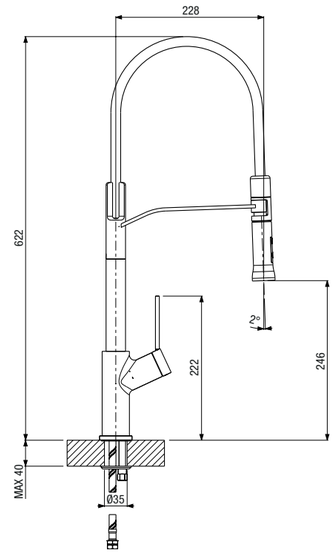

מק"ט 570305

ברז נשלף למטבח LUZ מצב זרימה אחד

צבע: כרום / פיה שחורה
חומרים: בראס מצופה

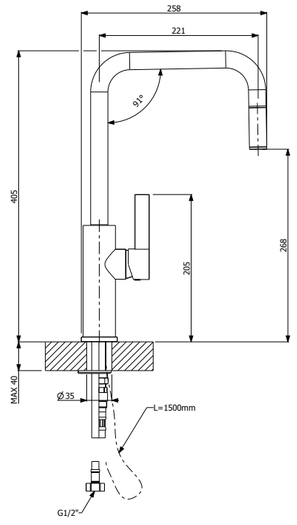

ARMANDO VICARIO

סדרות GUSTO D / TINK D

מק"ט 570306

ברז נשלף למטבח GUSTO D מצב זרימה אחד

צבע: כרום
חומרים: בראס מצופה

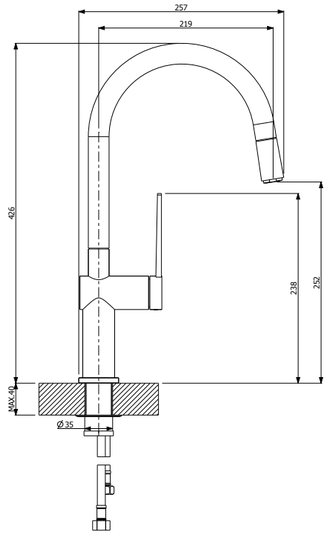

מק"ט 570329

ברז נשלף למטבח TINK D מצב זרימה אחד

צבע: כרום
חומרים: בראס מצופה

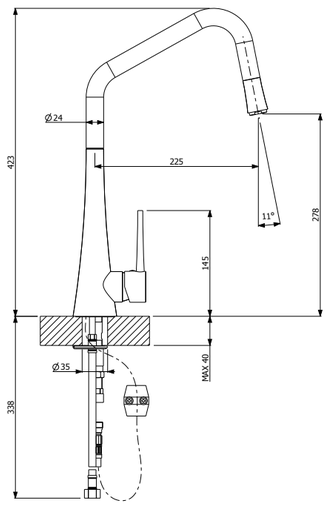

ARMANDO VICARIO

ARMANDO VICARIO

סדרות PEPE / SLIM D30

מק"ט 570302

ברז נשלף למטבח SLIM D30 שני מצבי זרימה

צבע: כרום
חומרים: בראס מצופה

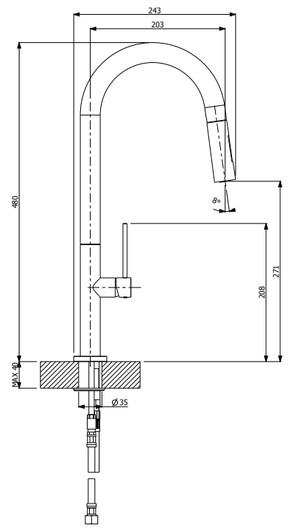

מק"ט 570349

ברז נשלף PEPE שני מצבי זרימה

צבע: כרום
חומרים: בראס מצופה

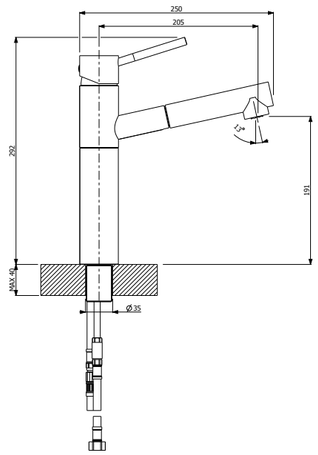

המחירים אינם כוללים מע"מ

ARMANDO VICARIO

סדרת MIX D35 / L MIX D35

ברז נשלף למטבח MIX D35 שני מצבי זרימה

חומרים: בראס מצופה

מק"ט 570341 צבע: כרום

מק"ט 570347 צבע: שחור מט

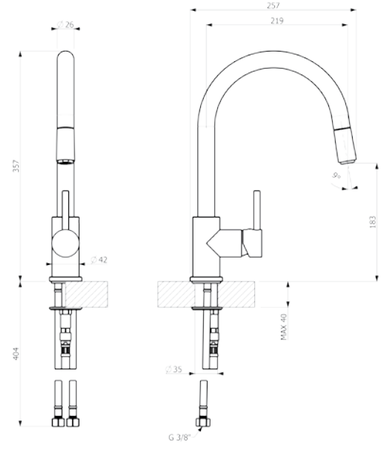

מק"ט 570344

ברז נשלף למטבח פיה L MIX D35 שני מצבי זרימה

צבע: כרום

חומרים: בראס מצופה

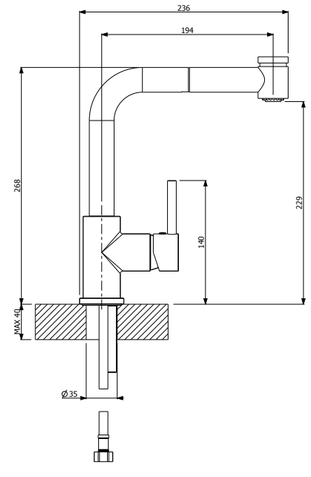

ARMANDO VICARIO

סדרת MIX D35 / MIX35 PROF

מק"ט 570300

ברז נשלף למטבח MIX D35 מצב זרימה אחד

צבע: כרום

חומרים: בראס מצופה

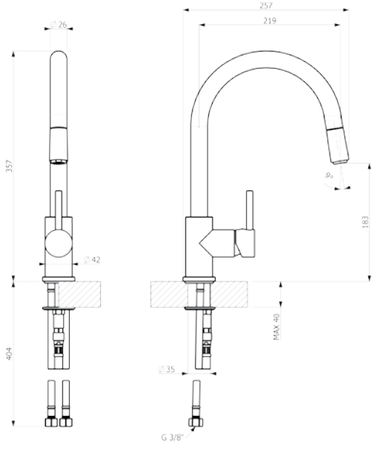

מק"ט 570345

ברז קפיצי נשלף MIX35 PROF שני מצבי זרימה

צבע: כרום

חומרים: בראס מצופה

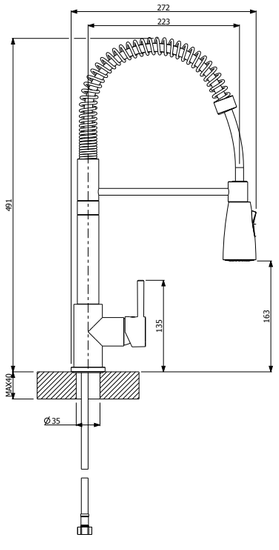

ARMANDO VICARIO

סדרת GLAM

ברז פרח קבוע קצר

חומרים: בראס מצופה

מק"ט 570284 צבע: כרום
מק"ט 570741 צבע: שחור מט
מק"ט 570294 צבע: כרום מוברש

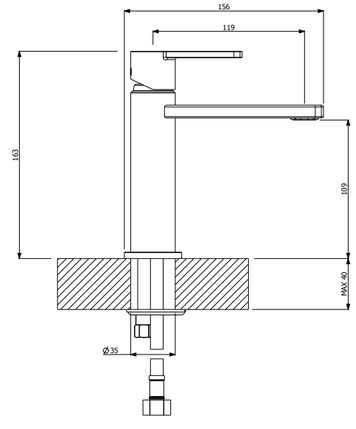

ברז פרח קבוע ארוך

חומרים: בראס מצופה

מק"ט 570285 צבע: כרום
מק"ט 570742 צבע: שחור מט
מק"ט 570295 צבע: כרום מוברש

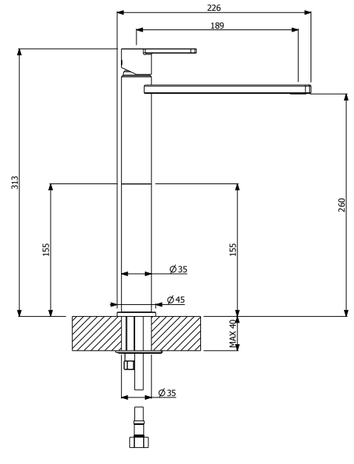

ARMANDO VICARIO

סדרת GLAM

ברז קיר נסתר שני חלקים

חומרים: בראס מצופה

מק"ט 570287 צבע: כרום
מק"ט 570297 צבע: כרום מוברש
מק"ט 570744 צבע: שחור מט

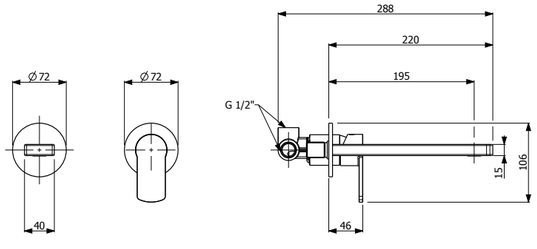

פיה לקיר נסתר

חומרים: בראס מצופה

מק"ט 570620 צבע: כרום
מק"ט 570621 צבע: שחור מט
מק"ט 570622 צבע: כרום מוברש

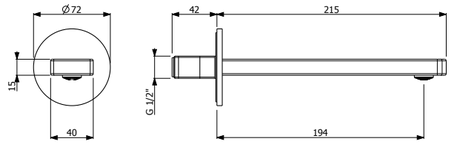

ARMANDO VICARIO

סדרת GLAM

ערכה חיצונית ל 3 דרך

חומרים: בראס מצופה

מק"ט 570786 צבע: כרום
מק"ט 570787 צבע: שחור מט
מק"ט 570788 צבע: כרום מוברש

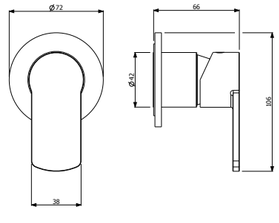

ערכה חיצונית ל 4 דרך

חומרים: בראס מצופה

מק"ט 570789 צבע: כרום
מק"ט 570790 צבע: שחור מט
מק"ט 570791 צבע: כרום מוברש

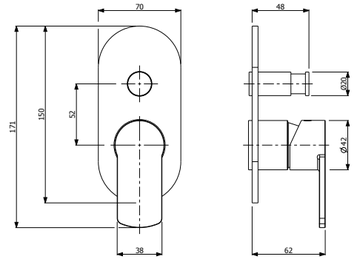

ARMANDO VICARIO

סדרת GLAM

מק"ט 570518

גוף פנימי אוניברסלי ארמנדו 3 דרך

חומרים: בראס מצופה

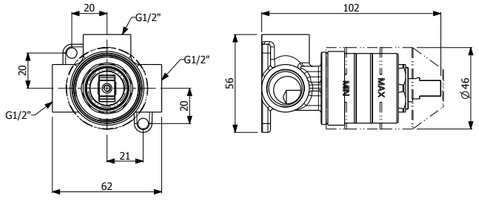

מק"ט 570522

גוף פנימי אוניברסלי ארמנדו 4 דרך

חומרים: בראס מצופה

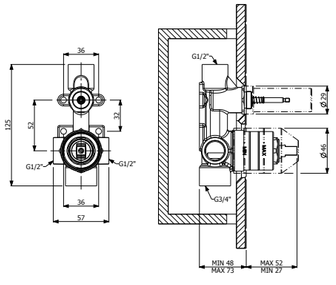

ARMANDO VICARIO

סדרת MOOI

ברז פרח קבוע נמוך

חומרים: בראס מצופה

מק"ט 570500	**מק"ט 570501**	**מק"ט 570502**
צבע: כרום	צבע: גרפיט	צבע: זהב מט

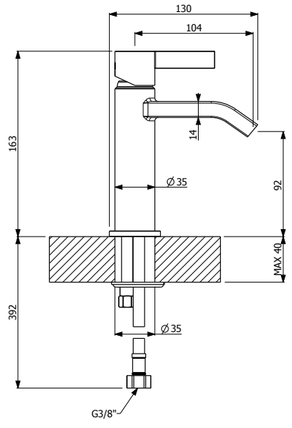

ברז פרח קבוע גבוה

חומרים: בראס מצופה

מק"ט 570503	**מק"ט 570504**	**מק"ט 570505**
צבע: כרום	צבע: גרפיט	צבע: זהב מט

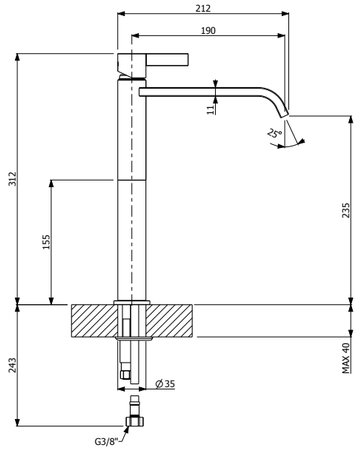

ARMANDO VICARIO

סדרת MOOI

ברז קיר נסתר 2 חלקים

חומרים: בראס מצופה

מק"ט 570506	**מק"ט 570507**	**מק"ט 570508**
צבע: כרום	צבע: גרפיט	צבע: זהב מט

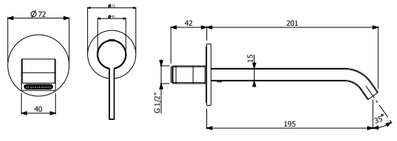

פיה לקיר נסתר

חומרים: בראס מצופה

מק"ט 570515	**מק"ט 570516**	**מק"ט 570517**
צבע: כרום	צבע: גרפיט	צבע: זהב מט

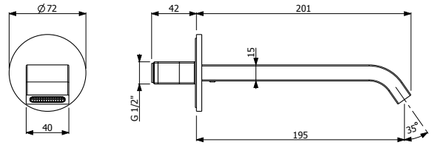

ARMANDO VICARIO

סדרת MOOI

ערכה חיצונית 3 דרך

חומרים: בראס מצופה

מק"ט 570519
צבע: כרום

מק"ט 570520
צבע: גרפיט

מק"ט 570521
צבע: זהב מט

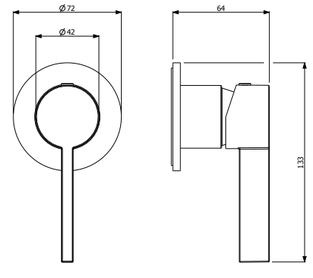

ערכה חיצונית 4 דרך

חומרים: בראס מצופה

מק"ט 570523
צבע: כרום

מק"ט 570524
צבע: גרפיט

מק"ט 570525
צבע: זהב מט

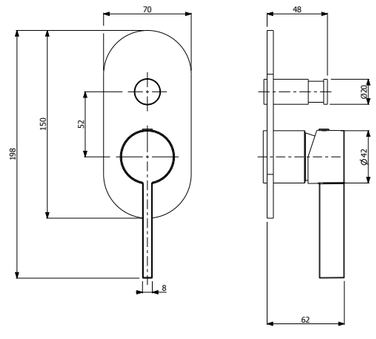

ARMANDO VICARIO

סדרת MOOI

מק"ט 570518

גוף פנימי אוניברסלי ארמנדו 3 דרך

חומרים: בראס מצופה

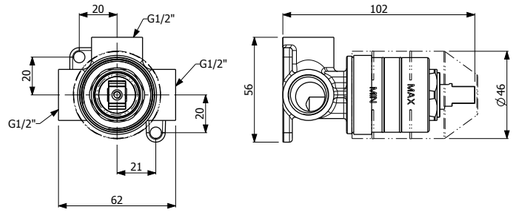

מק"ט 570522

גוף פנימי אוניברסלי ארמנדו 4 דרך

חומרים: בראס מצופה

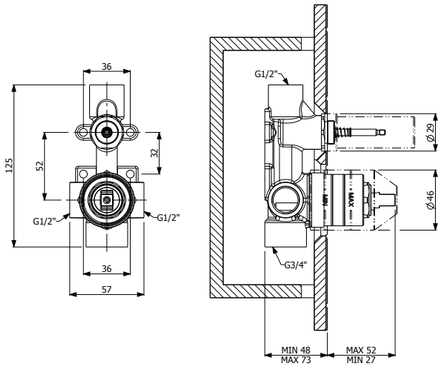

מאריכים לאינטרפוץ

מאריך לאינטרפוץ 3 דרך

חומרים: בראס מצופה

מק"ט 570764	**מק"ט 570765**	**מק"ט 570766**	**מק"ט 570710**	**מק"ט 570717**
צבע: כרום	צבע: כרום מוברש	צבע: שחור	צבע: זהב מט	צבע: גרפיט

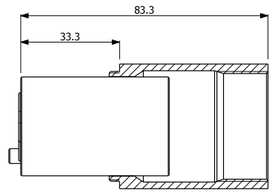

מאריך לאינטרפוץ 4 דרך

חומרים: בראס מצופה

מק"ט 570767	**מק"ט 570768**	**מק"ט 570769**	**מק"ט 570708**	**מק"ט 570709**
צבע: כרום	צבע: כרום מוברש	צבע: שחור	צבע: זהב מט	צבע: גרפיט

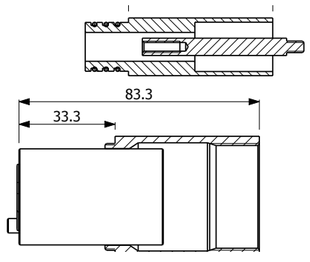

המחירים אינם כוללים מע"מ

ARMANDO VICARIO

FREE STANDING

מק"ט 570310

ברז ריצפתי CASO לאמבט

צבע: כרום
חומרים: בראס מצופה

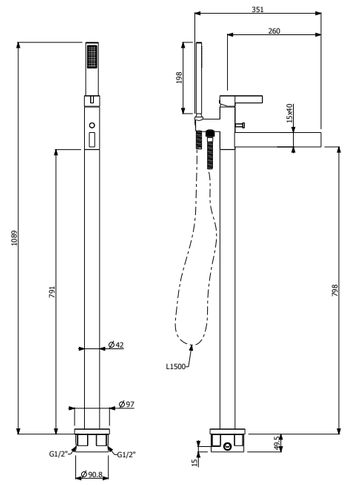

מק"ט 570309

ברז ריצפתי CASO לכיור

צבע: כרום
חומרים: בראס מצופה

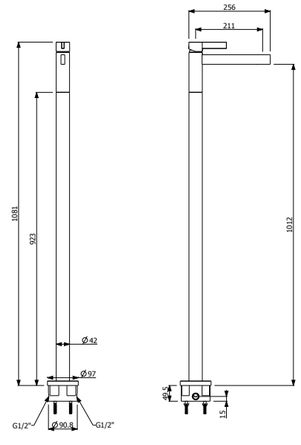

המחירים אינם כוללים מע"מ

ARMANDO VICARIO

FREE STANDING

ברז ריצפתי ענתיק DAISY

חומרים: בראס מצופה

מק"ט 570311 — צבע: כרום
מק"ט 570313 — צבע: ברונזה

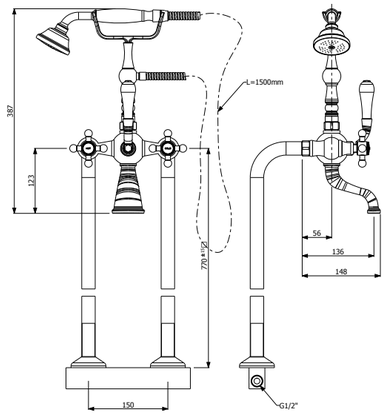

ברז ריצפתי ענתיק 3 ידיות DAISY

חומרים: בראס מצופה

מק"ט 570308 — צבע: כרום
מק"ט 570314 — צבע: ברונזה

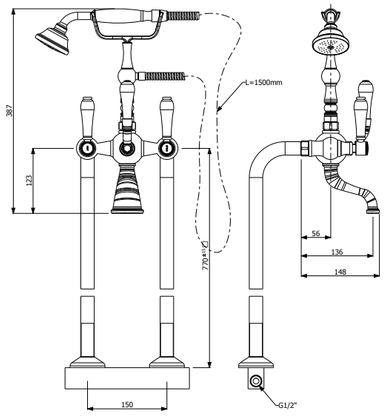

המחירים אינם כוללים מע"מ

teorema®
SINCE 1905, MAKING TAPS IN ITALY

טאורמה - פרופיל החברה

טכנולוגיה, איכות ואמינות, שימושיות - מעל ל-100 שנות היסטוריה של מותג איטלקי

חברת טאורמה עשתה היסטוריה באיטליה - החברה נוסדה בשנת 1905 וכיום מלאו לה-100 שנה!

טאורמה מתמחה בתכנון, עיצוב וייצור של ברזי איכות. פאר התוצרת האיטלקית!

מוצרי החברה הם שילוב מושלם של תיכנון, עיצוב וייצור איכותי ביותר של ברזי איכות לחדרי אמבטיה ולמטבחים. הברזים ידידותיים לסביבה, מעוצבים ומתוכננים להפליא ומיוצרים בטכנולוגיה חדשנית, תוך כדי תפיסת עולם אקולוגית וברת קיימא.
החברה כיום היא חלק מקונצרן תעשייתי איטלקי גדול והודות לאיכות מוצריה ולחוזק התעשייתי של הקונצרן, הינה מובילה עולמית ביצור ברזים לבתי מגורים, מלונות, מכוני ספא ולתעשייה.

הניסיון והידע המשותף שנוצר בקונצרן מאפשר שליטה מלאה בתהליך הייצור, הודות לשימוש בציוד מתוחכם (היי-טק), תהליכי ייצור אוטומטיים וממוחשבים, מכונות ייצור מדויקות להפליא ובקרת איכות בלתי מתפשרת. כל הברזים עומדים בתקני איכות קשיחים (iso:9001) . כל ברז נבדק מבחינה טכנית לפני שיווקו. ברזי טאורמה נמכרים באמצעות רשת שיווק וזאת כדי לענות על כל צרכי השוק ולאפשר אספקה יעילה ומהירה בזמן..

החוזקות של Teorema

עמידות לאורך זמן
צינור משולב עמיד וגמיש המבטיח עמידות לאורך זמן בפני עומס וכיפוף.

מגע כסף
צינור כסוף גמיש: החומר הפלסטי המיוחד מעניק אפקט מתכתי ומשלב עמידות גבוהה, יחד עם עיצוב מעודן. חיבור נגד כיפוף לשימוש נוח ביותר.

זרימה קלה וחופשית
ראש ברז הנבדק במעבדותינו, בלמעלה מ-70,000 מחזורים, כפי שצויין ובכפוף לתקנים האירופאיים. עמידות וזרימה קלה מובטחות.

אולטרה מבריק
סטנדרטים טכנולוגיים פורצי-דרך, שהושגו יחד עם שותפינו הגרמניים הטובים ביותר. הליכים מדויקים יעילים להבטחת עמידות השימוש, הברק והגימור הטובים ביותר.

תמיד נקי
Teorema משתמשת בנשם Neoperl ייחודי, מוביל בשוק, המונע היווצרות סיד ומבטיח אחזקה שוטפת נוחה יותר.

teorema
SINCE 1905, MAKING TAPS IN ITALY

סדרת LAB 3.0

מק"ט 580186

ברז פרח קבוע נמוך

צבע: כרום מוברש
חומרים: בראס מצופה

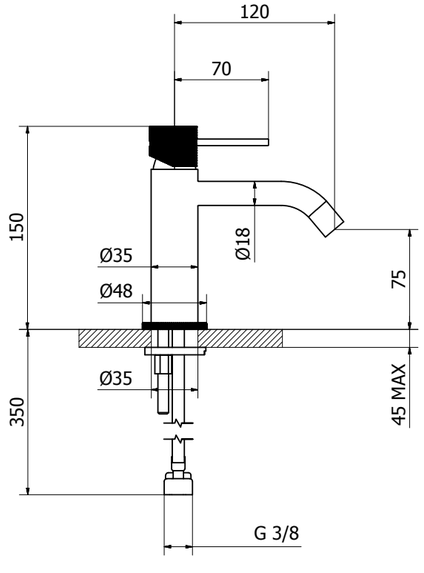

מק"ט 580187

ברז פרח קבוע בינוני

צבע: כרום מוברש
חומרים: בראס מצופה

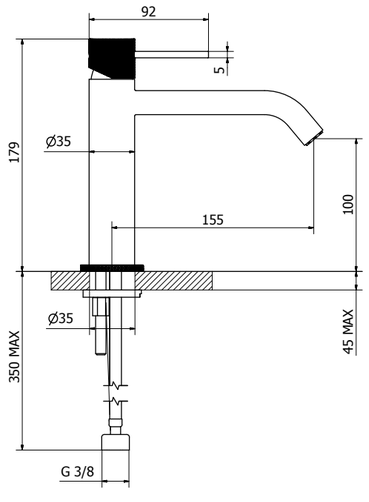

teorema
SINCE 1905, MAKING TAPS IN ITALY

סדרת LAB 3.0

מק"ט 580188

ברז פרח קבוע גבוה

צבע: כרום מוברש
חומרים: בראס מצופה

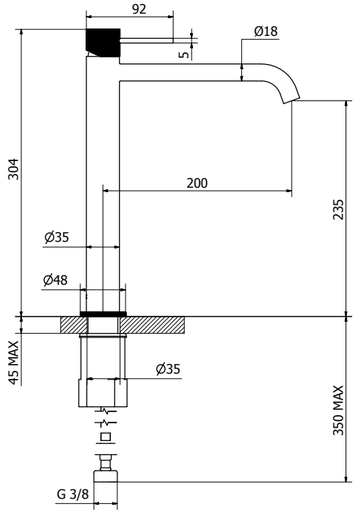

teorema
SINCE 1905, MAKING TAPS IN ITALY

סדרת LAB 3.0

מק"ט 580189

פלטה וידית לאינטרפוץ 3 דרך

צבע: כרום מוברש
חומרים: בראס מצופה

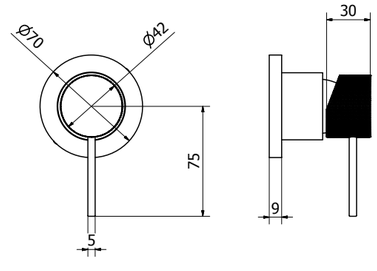

מק"ט 580190

פלטה וידית לאינטרפוץ 4 דרך

צבע: כרום מוברש
חומרים: בראס מצופה

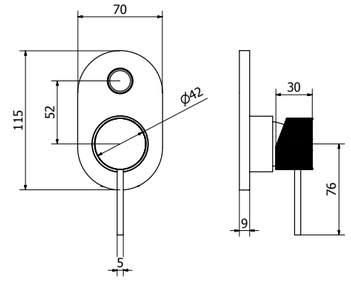

teorema
SINCE 1905, MAKING TAPS IN ITALY

סדרת LAB 3.0

מק"ט 570423

גוף פנימי 3 דרך 35 מ"מ

צבע: כרום מוברש
חומרים: בראס מצופה

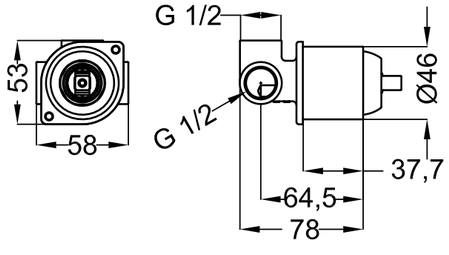

מק"ט 570422

גוף פנימי 4 דרך 35 מ"מ

צבע: כרום מוברש
חומרים: בראס מצופה

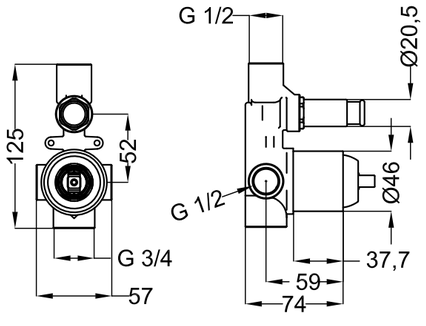

teorema
SINCE 1905, MAKING TAPS IN ITALY

סדרת LAB 3.0

מק"ט 580191

פיה קוטר 220 מ"מ אורך 190 מ"מ

צבע: כרום מוברש
חומרים: בראס מצופה

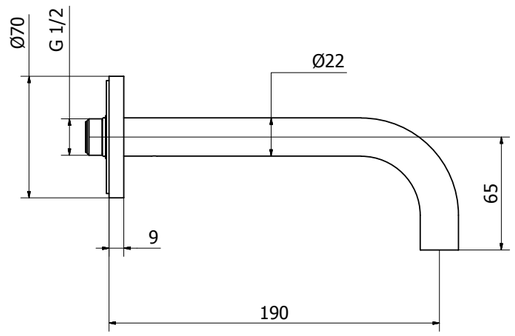

מק"ט 580254

ברז קיר נסתר 2 חלקים פיה 220 מ"מ אורך 190 מ"מ

צבע: כרום מוברש
חומרים: בראס מצופה

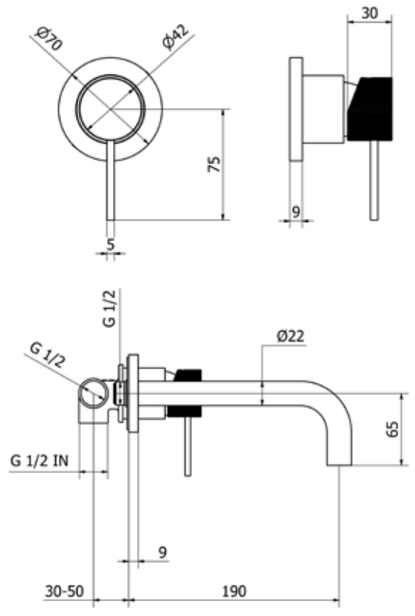

המחירים אינם כוללים מע"מ

teorema
SINCE 1905, MAKING TAPS IN ITALY

teorema
SINCE 1905, MAKING TAPS IN ITALY

סדרת LAB 3.0

מק"ט 580192

ברז פרח קבוע נמוך

צבע: שחור מט
חומרים: בראס מצופה

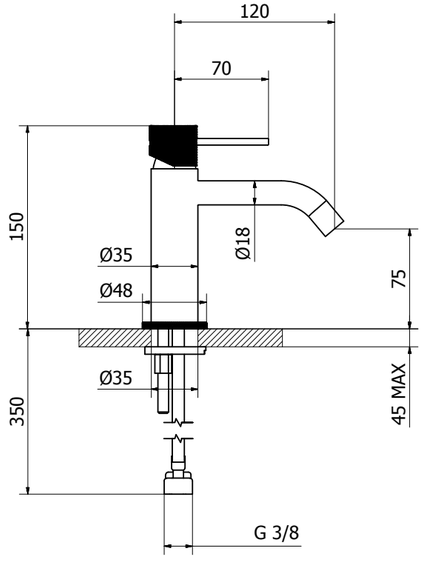

מק"ט 580193

ברז פרח קבוע בינוני

צבע: שחור מט
חומרים: בראס מצופה

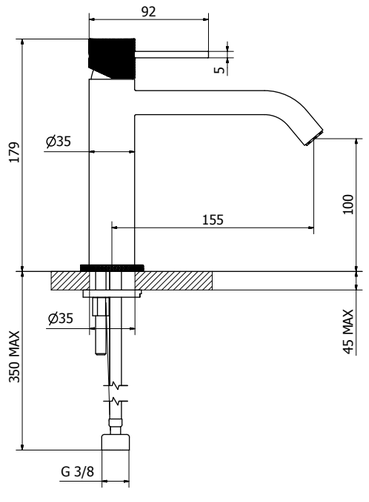

teorema
SINCE 1905, MAKING TAPS IN ITALY

סדרת LAB 3.0

מק"ט 580194

ברז פרח קבוע גבוה

צבע: שחור מט
חומרים: בראס מצופה

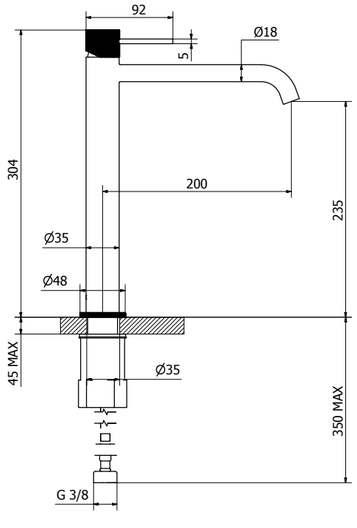

teorema
SINCE 1905, MAKING TAPS IN ITALY

סדרת LAB 3.0

מק"ט 580195

פלטה וידית לאינטרפוץ 3 דרך

צבע: שחור מט
חומרים: בראס מצופה

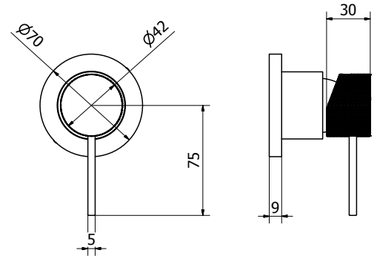

מק"ט 580196

פלטה וידית לאינטרפוץ 4 דרך

צבע: שחור מט
חומרים: בראס מצופה

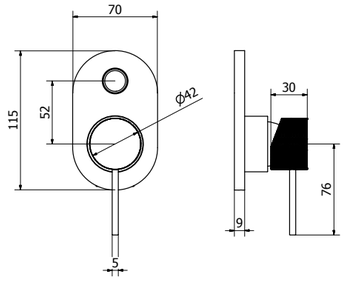

המחירים אינם כוללים מע"מ

teorema
SINCE 1905, MAKING TAPS IN ITALY

סדרת LAB 3.0

מק"ט 570427

גוף פנימי 3 דרך 35 מ"מ

צבע: שחור מט
חומרים: בראס מצופה

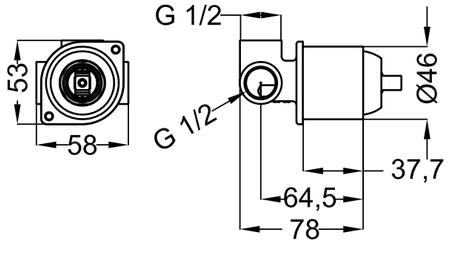

מק"ט 570426

גוף פנימי 4 דרך 35 מ"מ

צבע: שחור מט
חומרים: בראס מצופה

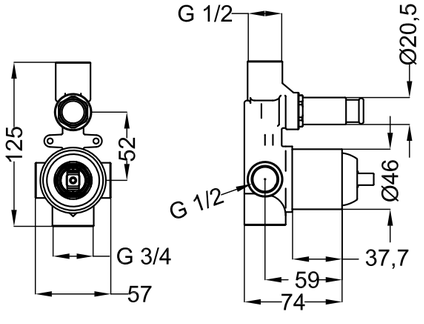

המחירים אינם כוללים מע"מ

teorema
SINCE 1905, MAKING TAPS IN ITALY

סדרת LAB 3.0

מק"ט 580197

פיה קוטר 220 מ"מ אורך 190 מ"מ

צבע: שחור מט
חומרים: בראס מצופה

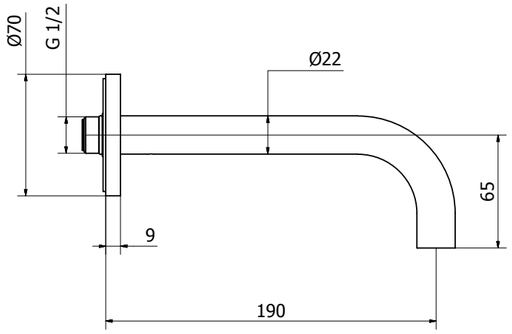

מק"ט 580255

ברז קיר נסתר 2 חלקים פיה קוטר 220 מ"מ אורך 190 מ"מ

צבע: שחור מט
חומרים: בראס מצופה

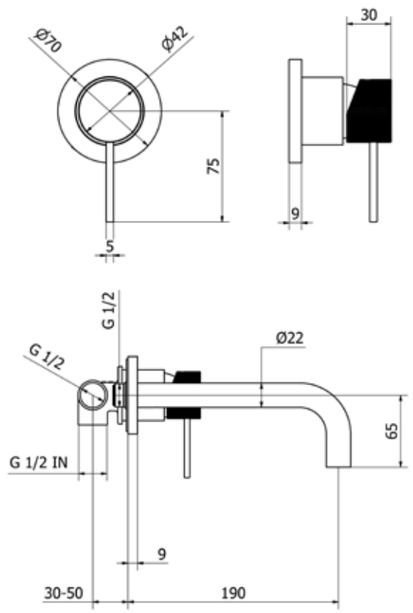

המחירים אינם כוללים מע"מ

teorema
SINCE 1905, MAKING TAPS IN ITALY

סדרת LAB 3.0

מק"ט 580198

ברז פרח קבוע נמוך

צבע: זהב מט
חומרים: בראס מצופה

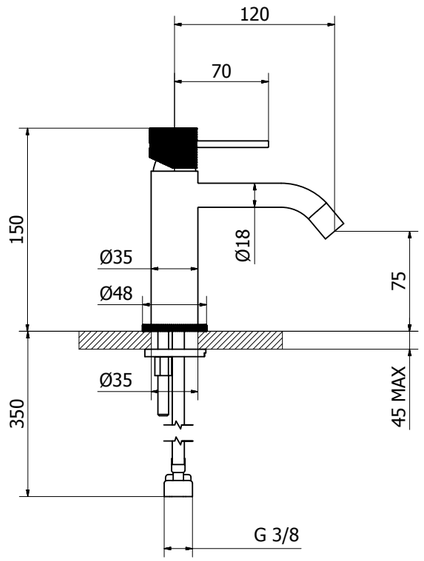

מק"ט 580199

ברז פרח קבוע בינוני

צבע: זהב מט
חומרים: בראס מצופה

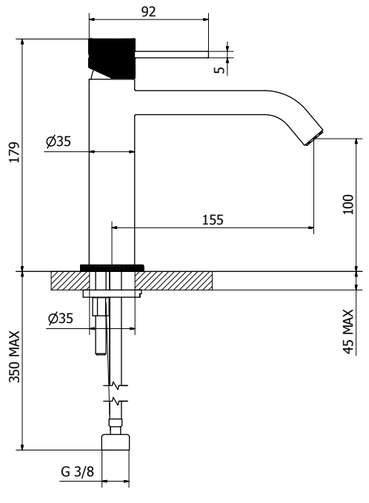

teorema
SINCE 1905, MAKING TAPS IN ITALY

סדרת LAB 3.0

מק"ט 580200

ברז פרח קבוע גבוה

צבע: זהב מט
חומרים: בראס מצופה

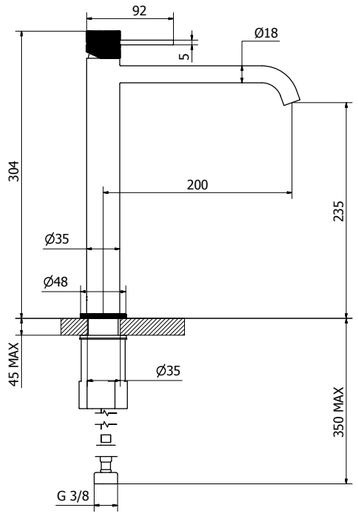

teorema
SINCE 1905, MAKING TAPS IN ITALY

סדרת LAB 3.0

מק"ט 580201

פלטה וידית לאינטרפוץ 3 דרך

צבע: זהב מט
חומרים: בראס מצופה

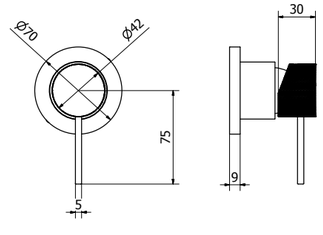

מק"ט 580202

פלטה וידית לאינטרפוץ 4 דרך

צבע: זהב מט
חומרים: בראס מצופה

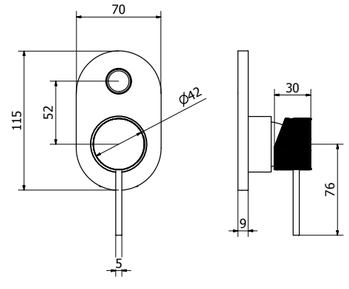

teorema
SINCE 1905, MAKING TAPS IN ITALY

סדרת LAB 3.0

מק"ט 570402

גוף פנימי 3 דרך 35 מ"מ

צבע: זהב מט
חומרים: בראס מצופה

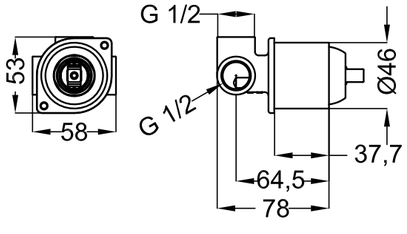

מק"ט 570401

גוף פנימי 4 דרך 35 מ"מ

צבע: זהב מט
חומרים: בראס מצופה

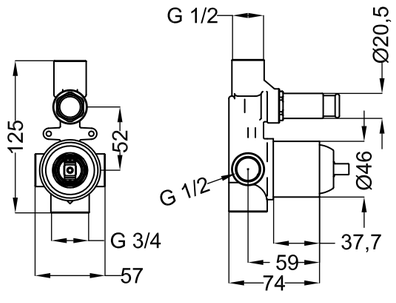

teorema
SINCE 1905, MAKING TAPS IN ITALY

סדרת LAB 3.0

מק"ט 580203

פיה קוטר 220 מ"מ אורך 190 מ"מ

צבע: זהב מט
חומרים: בראס מצופה

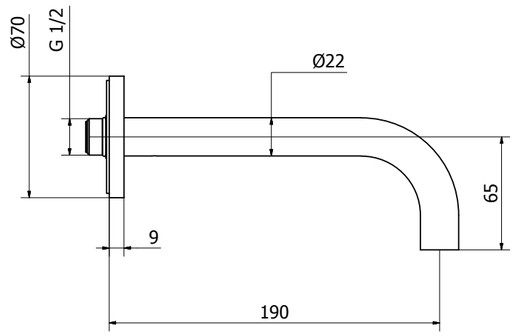

מק"ט 580258

ברז קיר נסתר 2 חלקים פיה 220 מ"מ אורך 190 מ"מ

צבע: זהב מט
חומרים: בראס מצופה

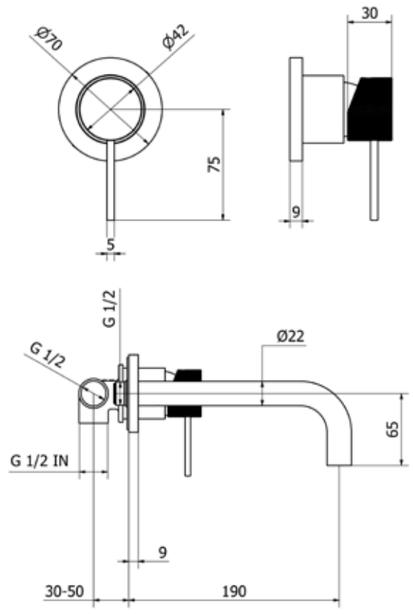

המחירים אינם כוללים מע"מ

teorema
SINCE 1905, MAKING TAPS IN ITALY

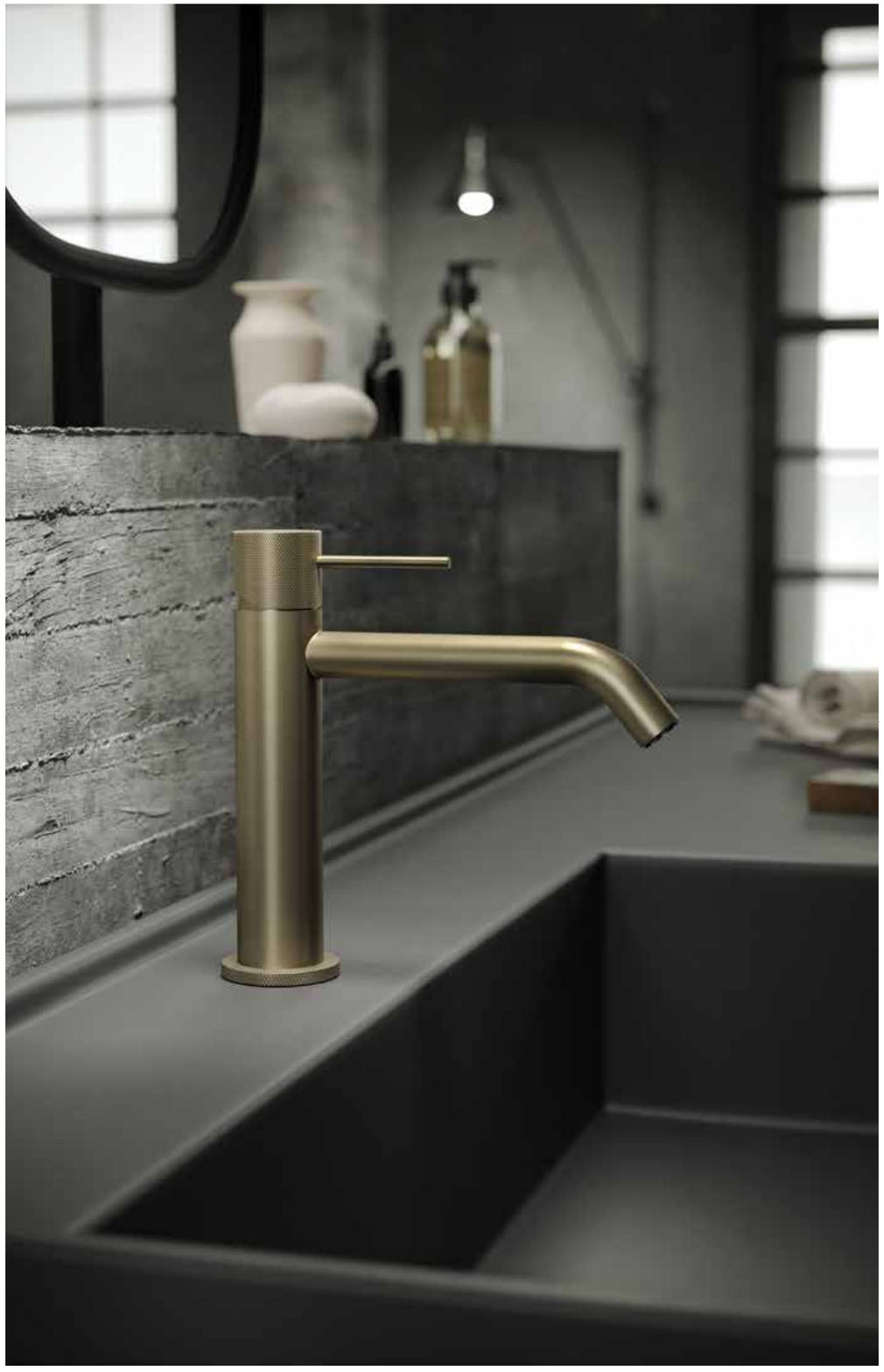

teorema
SINCE 1905, MAKING TAPS IN ITALY

סדרת LAB 3.0

מק"ט 580207

ברז פרח קבוע נמוך

צבע: כרום
חומרים: בראס מצופה

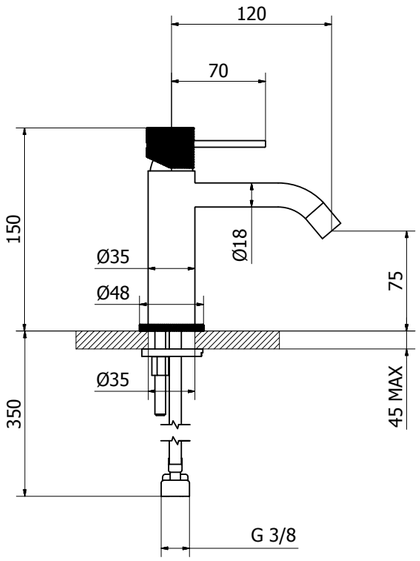

מק"ט 580208

ברז פרח קבוע בינוני

צבע: כרום
חומרים: בראס מצופה

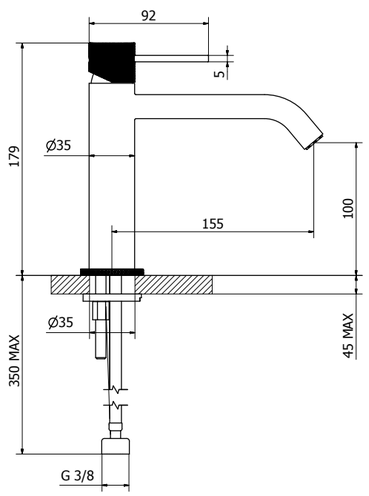

teorema
SINCE 1905, MAKING TAPS IN ITALY

סדרת LAB 3.0

מק"ט 580209

ברז פרח קבוע גבוה

צבע: כרום
חומרים: בראס מצופה

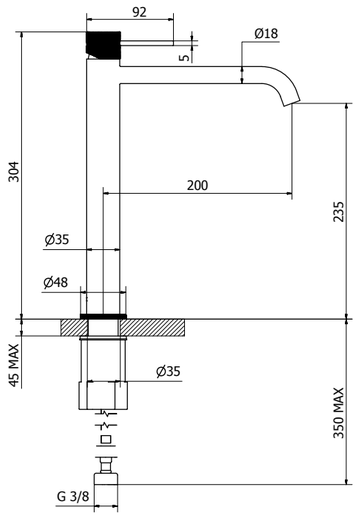

teorema
SINCE 1905, MAKING TAPS IN ITALY

סדרת LAB 3.0

מק"ט 580210

פלטה וידית לאינטרפוץ 3 דרך

צבע: כרום
חומרים: בראס מצופה

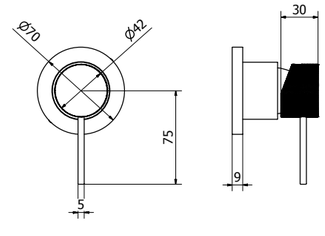

מק"ט 580211

פלטה וידית לאינטרפוץ 4 דרך

צבע: כרום
חומרים: בראס מצופה

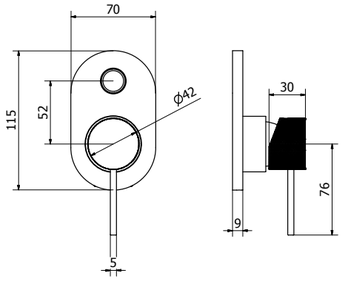

המחירים אינם כוללים מע"מ

teorema
SINCE 1905, MAKING TAPS IN ITALY

סדרת LAB 3.0

מק"ט 570398

גוף פנימי 3 דרך 35 מ"מ

צבע: כרום
חומרים: בראס מצופה

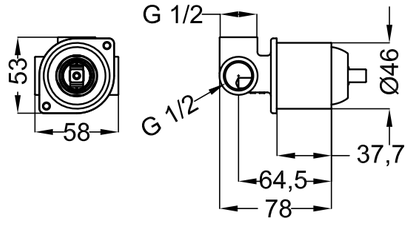

מק"ט 570400

גוף פנימי 4 דרך 35 מ"מ

צבע: כרום
חומרים: בראס מצופה

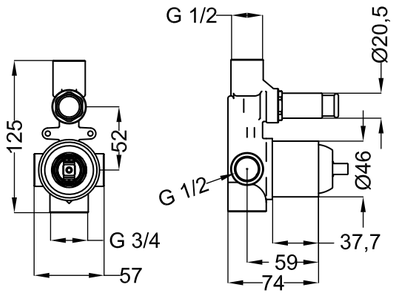

המחירים אינם כוללים מע"מ

סדרת LAB 3.0

מק"ט 580212

פיה קוטר 220 מ"מ אורך 190 מ"מ

צבע: כרום

חומרים: בראס מצופה

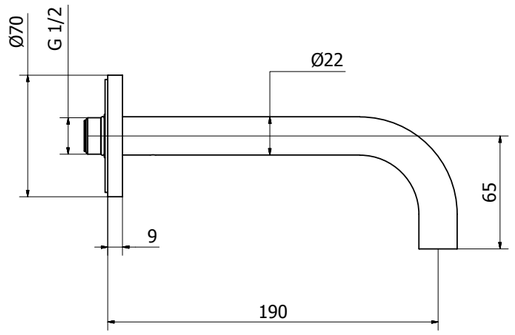

מק"ט 580257

ברז קיר נסתר 2 חלקים פיה קוטר 220 מ"מ אורך 190 מ"מ

צבע: כרום

חומרים: בראס מצופה

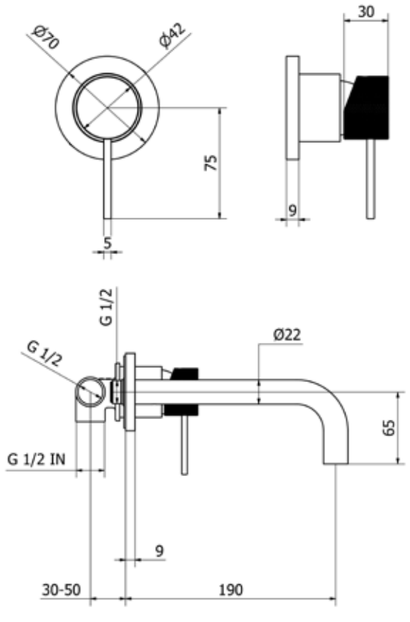

המחירים אינם כוללים מע"מ

teorema
SINCE 1905, MAKING TAPS IN ITALY

סדרת LAB 3.0

מק"ט 580213

ברז פרח קבוע נמוך

צבע: גרפיט
חומרים: בראס מצופה

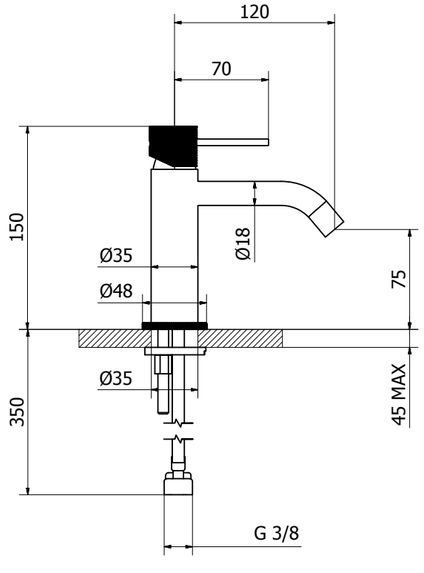

מק"ט 580214

ברז פרח קבוע בינוני

צבע: גרפיט
חומרים: בראס מצופה

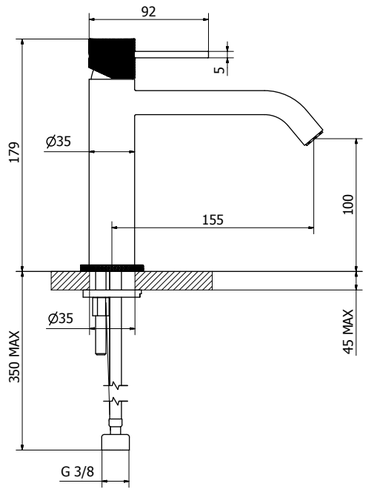

המחירים אינם כוללים מע"מ

teorema
SINCE 1905, MAKING TAPS IN ITALY

סדרת LAB 3.0

מק"ט 580215

ברז פרח קבוע גבוה

צבע: גרפיט
חומרים: בראס מצופה

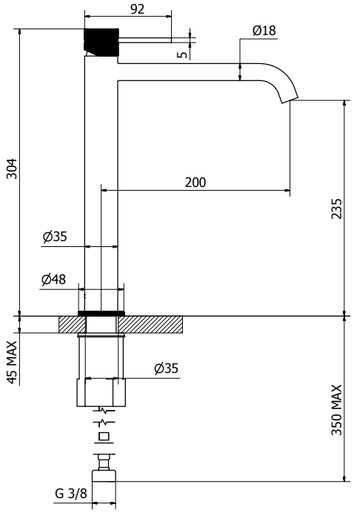

המחירים אינם כוללים מע"מ

teorema
SINCE 1905, MAKING TAPS IN ITALY

סדרת LAB 3.0

מק"ט 580216

פלטה וידית לאינטרפוץ 3 דרך

צבע: גרפיט
חומרים: בראס מצופה

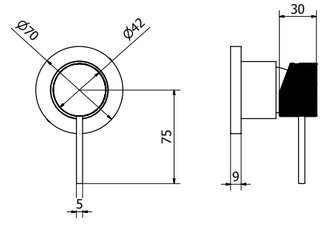

מק"ט 580217

פלטה וידית לאינטרפוץ 4 דרך

צבע: גרפיט
חומרים: בראס מצופה

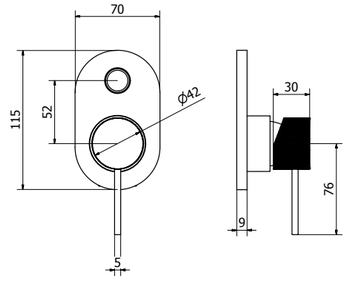

המחירים אינם כוללים מע"מ

teorema
SINCE 1905, MAKING TAPS IN ITALY

סדרת LAB 3.0

מק"ט 580357

גוף פנימי 3 דרך 35 מ"מ

צבע: גרפיט
חומרים: בראס מצופה

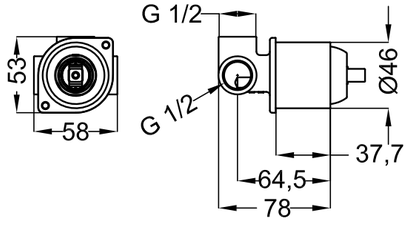

מק"ט 580358

גוף פנימי 4 דרך 35 מ"מ

צבע: גרפיט
חומרים: בראס מצופה

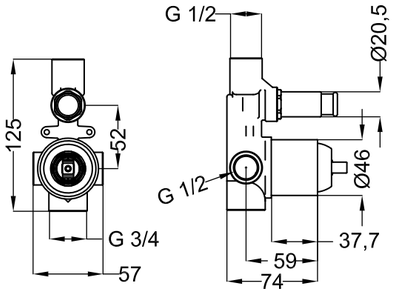

המחירים אינם כוללים מע"מ

teorema
SINCE 1905, MAKING TAPS IN ITALY

teorema
SINCE 1905, MAKING TAPS IN ITALY

סדרת LAB 3.0

מק"ט 580218

פיה קוטר 220 מ"מ אורך 190 מ"מ

צבע: גרפיט
חומרים: בראס מצופה

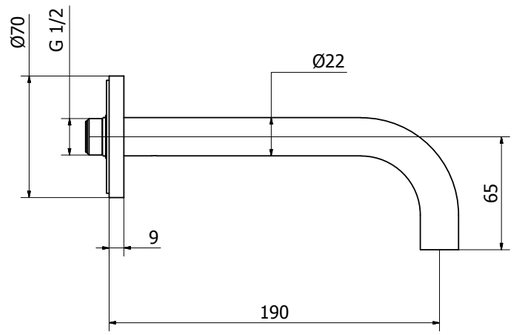

מק"ט 580256

ברז קיר נסתר 2 חלקים פיה 220 מ"מ אורך 190 מ"מ

צבע: גרפיט
חומרים: בראס מצופה

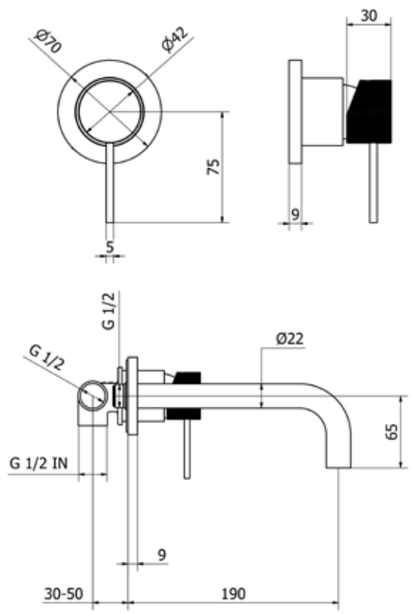

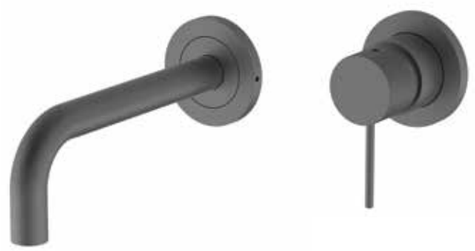

המחירים אינם כוללים מע"מ

teorema
SINCE 1905, MAKING TAPS IN ITALY

סדרת DALI 35N

מק"ט 580375 5

ברז פרח קבוע קצר

צבע: רוז גולד
חומרים: בראס מצופה

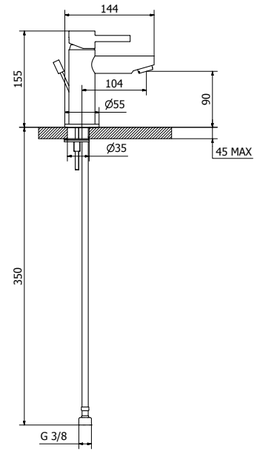

מק"ט 580376

ברז פרח קבוע גבוה

צבע: רוז גולד
חומרים: בראס מצופה

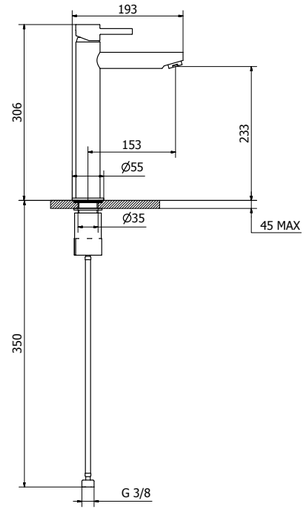

teorema
SINCE 1905, MAKING TAPS IN ITALY

סדרת DALI 35N

מק"ט 580377

ברז ברבור קצר פיה מסתובבת

צבע: רוז גולד
חומרים: בראס מצופה

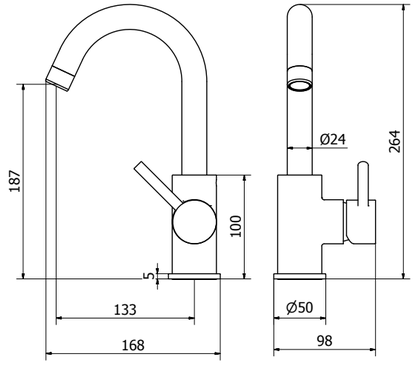

סדרת DALI 35N

מק"ט 580374

פלטה וידית לאינטרפוץ 3 דרך 35 מ"מ

צבע: רוז גולד
חומרים: בראס מצופה
מחיר: 523₪

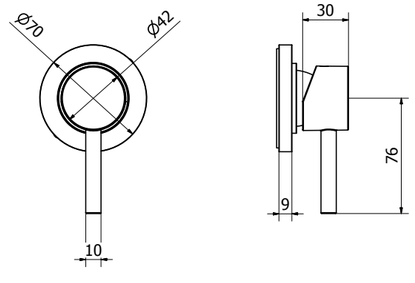

מק"ט 580373

פלטה וידית לאינטרפוץ 4 דרך 35 מ"מ

צבע: רוז גולד
חומרים: בראס מצופה

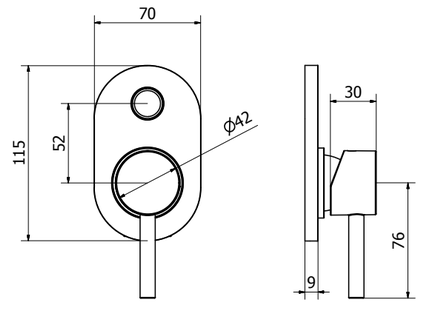

סדרת DALI 35N

מק"ט 580384

גוף פנימי 3 דרך 35 מ"מ

צבע: רוז גולד
חומרים: בראס מצופה

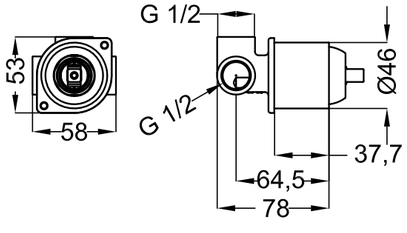

מק"ט 580385

גוף פנימי 4 דרך 35 מ"מ

צבע: רוז גולד
חומרים: בראס מצופה

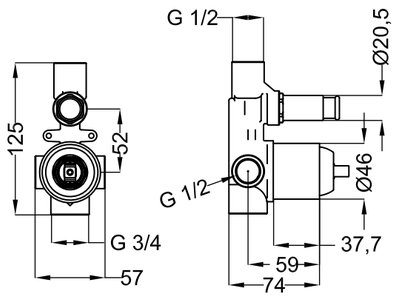

סדרת DALI 35N

מק"ט 580381

ברז קיר נסתר 2 חלקים פיה 160 מ"מ

צבע: רוז גולד
חומרים: בראס מצופה

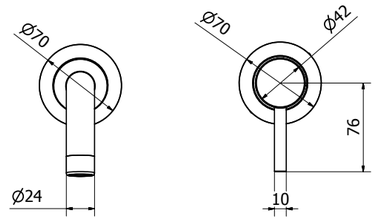

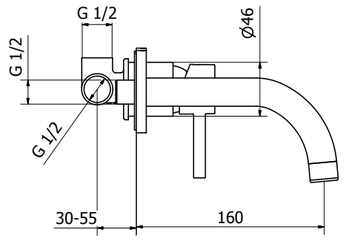

מק"ט 580380

ברז קיר נסתר 2 חלקים פיה 200 מ"מ

צבע: רוז גולד
חומרים: בראס מצופה

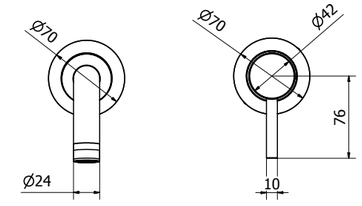

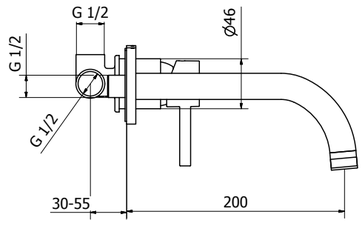

סדרת DALI 35N

מק"ט 580387

פיה מכופפת קוטר 240 מ"מ אורך 160 מ"מ

צבע: רוז גולד
חומרים: בראס מצופה

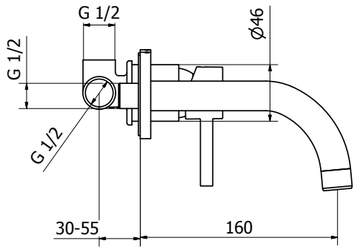

מק"ט 580386

פיה מכופפת קוטר 240 מ"מ אורך 200 מ"מ

צבע: רוז גולד
חומרים: בראס מצופה

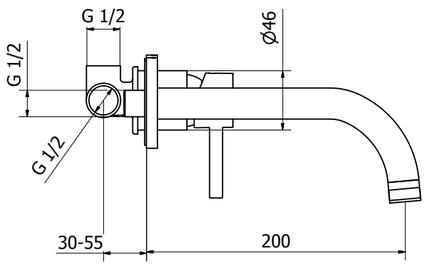

teorema
SINCE 1905, MAKING TAPS IN ITALY

סדרת DALI 35N

מק"ט 580312

ברז פרח קבוע קצר

צבע: זהב מט
חומרים: בראס מצופה

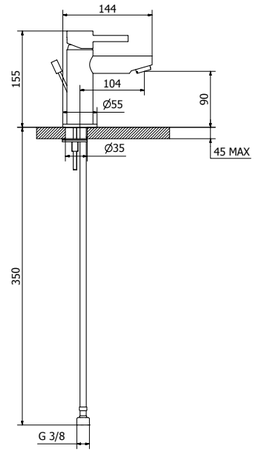

מק"ט 580313

ברז פרח קבוע גבוה

צבע: זהב מט
חומרים: בראס מצופה

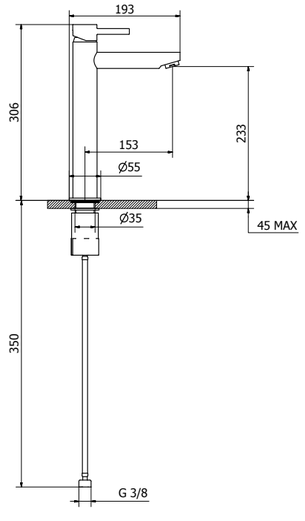

teorema
SINCE 1905, MAKING TAPS IN ITALY

סדרת DALI 35N

מק"ט 580314

ברז ברבור קצר פיה מסתובבת

צבע: זהב מט
חומרים: בראס מצופה

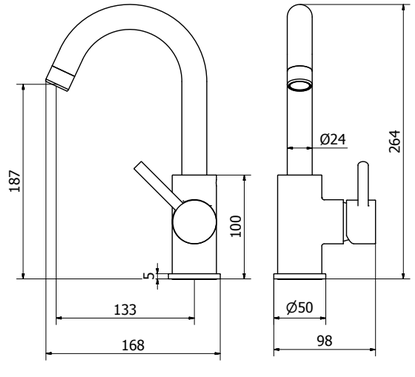

סדרת DALI 35N

מק"ט 580304

פלטה וידית לאינטרפוץ 3 דרך 35 מ"מ

צבע: זהב מט
חומרים: בראס מצופה

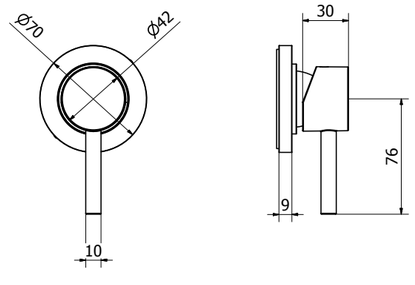

מק"ט 580302

פלטה וידית לאינטרפוץ 4 דרך 35 מ"מ

צבע: זהב מט
חומרים: בראס מצופה

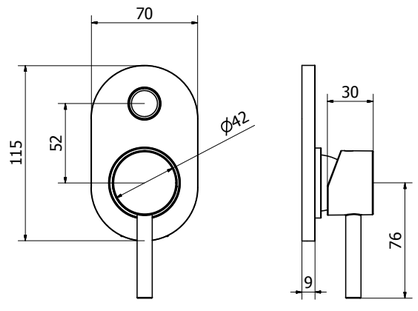

סדרת DALI 35N

מק"ט 570402

גוף פנימי 3 דרך 35 מ"מ

צבע: זהב מט
חומרים: בראס מצופה

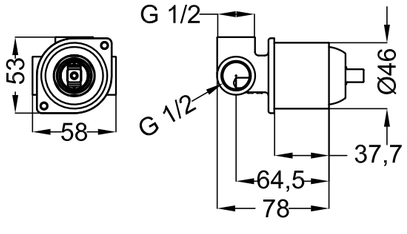

מק"ט 570401

גוף פנימי 4 דרך 35 מ"מ

צבע: זהב מט
חומרים: בראס מצופה

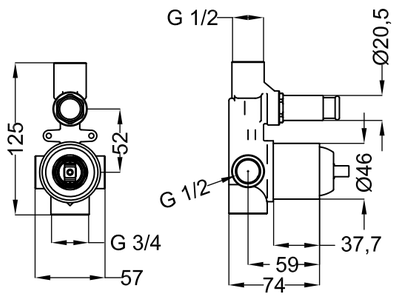

teorema
SINCE 1905, MAKING TAPS IN ITALY

סדרת DALI 35N

מק"ט 580318

ברז קיר נסתר 2 חלקים פיה 160 מ"מ

צבע: זהב מט
חומרים: בראס מצופה

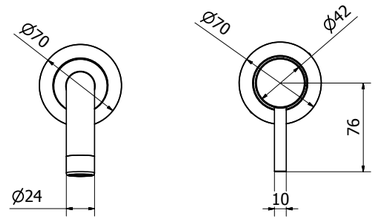

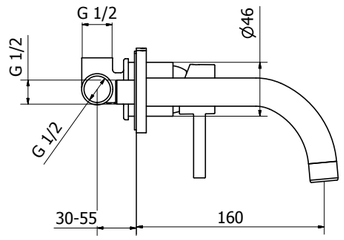

מק"ט 580317

ברז קיר נסתר 2 חלקים פיה 200 מ"מ

צבע: זהב מט
חומרים: בראס מצופה

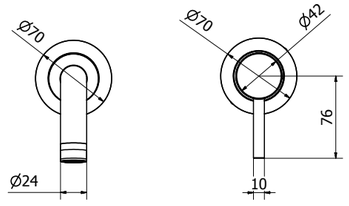

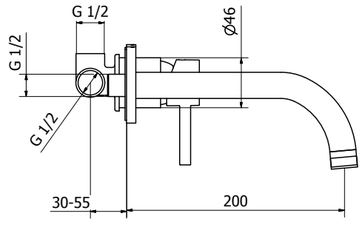

teorema
SINCE 1905, MAKING TAPS IN ITALY

סדרת DALI 35N

מק"ט 580327

פיה מכופפת קוטר 240 מ"מ אורך 160 מ"מ

צבע: זהב מט
חומרים: בראס מצופה

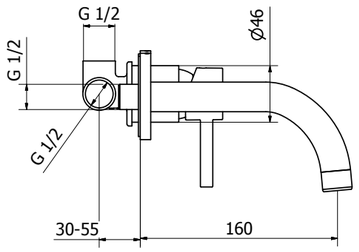

מק"ט 580319

פיה מכופפת קוטר 240 מ"מ אורך 200 מ"מ

צבע: זהב מט
חומרים: בראס מצופה

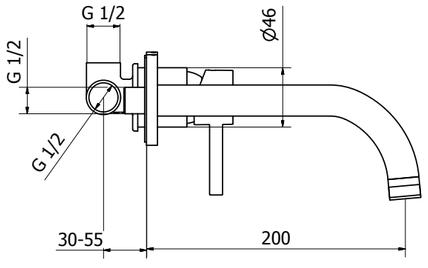

teorema
SINCE 1905, MAKING TAPS IN ITALY

סדרת DALI 35N

מק"ט 580356

ברז פרח קבוע קצר

צבע: גרפיט
חומרים: בראס מצופה

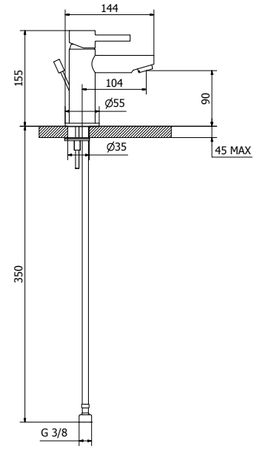

מק"ט 580355

ברז פרח קבוע גבוה

צבע: גרפיט
חומרים: בראס מצופה

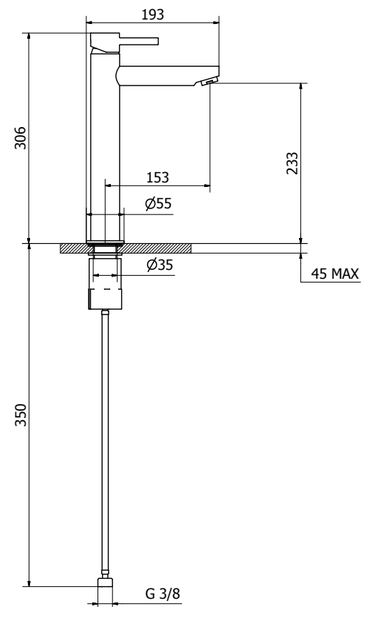

המחירים אינם כוללים מע"מ

teorema
SINCE 1905, MAKING TAPS IN ITALY

סדרת DALI 35N

מק"ט 580354

ברז ברבור קצר פיה מסתובבת

צבע: גרפיט
חומרים: בראס מצופה
מחיר: ₪1,569

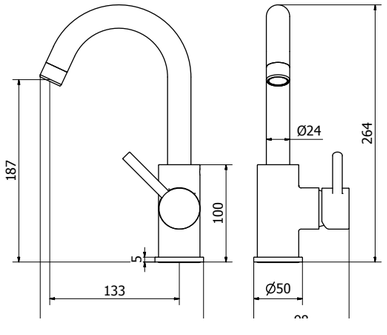

המחירים אינם כוללים מע"מ

סדרת DALI 35N

מק"ט 580360

פלטה וידית לאינטרפוץ 3 דרך 35 מ"מ

צבע: גרפיט
חומרים: בראס מצופה

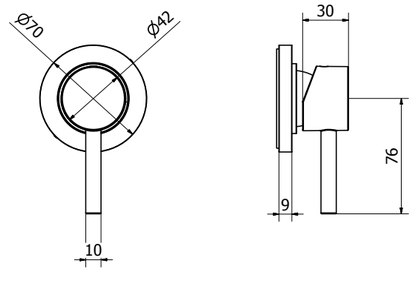

מק"ט 580359

פלטה וידית לאינטרפוץ 4 דרך 35 מ"מ

צבע: גרפיט
חומרים: בראס מצופה

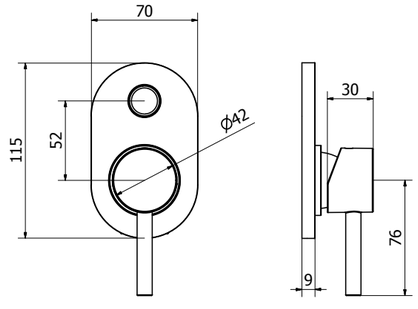

סדרת DALI 35N

מק"ט 580357

גוף פנימי 3 דרך 35 מ"מ

צבע: גרפיט
חומרים: בראס מצופה

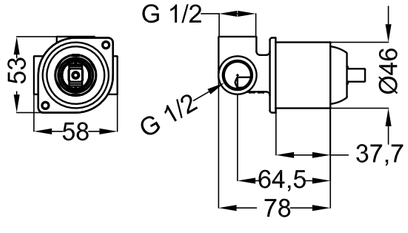

מק"ט 580358

גוף פנימי 4 דרך 35 מ"מ

צבע: גרפיט
חומרים: בראס מצופה

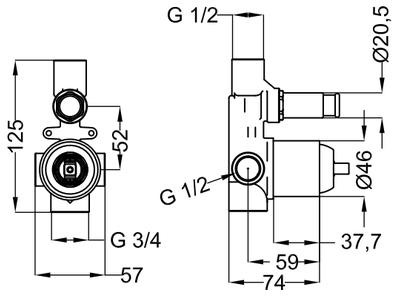

teorema
SINCE 1905, MAKING TAPS IN ITALY

סדרת DALI 35N

מק"ט 580339

ברז קיר נסתר 2 חלקים פיה 160 מ"מ

צבע: גרפיט
חומרים: בראס מצופה

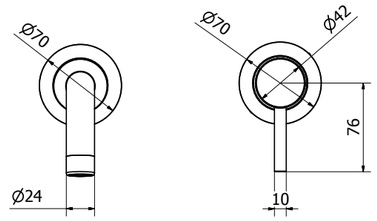

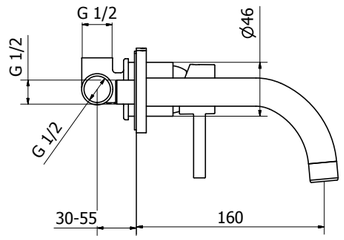

מק"ט 580351

ברז קיר נסתר 2 חלקים פיה 200 מ"מ

צבע: גרפיט
חומרים: בראס מצופה

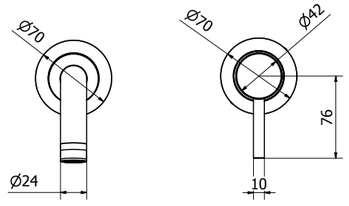

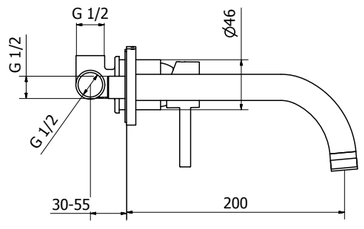

teorema
SINCE 1905, MAKING TAPS IN ITALY

סדרת DALI 35N

מק"ט 580367

פיה מכופפת קוטר 240 מ"מ אורך 160 מ"מ

צבע: גרפיט
חומרים: בראס מצופה

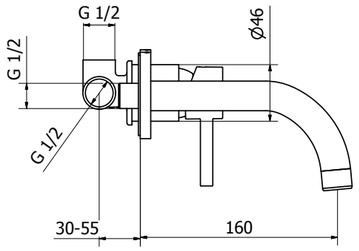

מק"ט 580350

פיה מכופפת קוטר 240 מ"מ אורך 200 מ"מ

צבע: גרפיט
חומרים: בראס מצופה

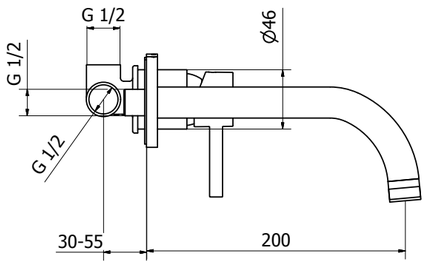

teorema
SINCE 1905, MAKING TAPS IN ITALY

סדרת DALI 35N

מק"ט 580300

ברז פרח קבוע קצר

צבע: כרום מוברש
חומרים: בראס מצופה

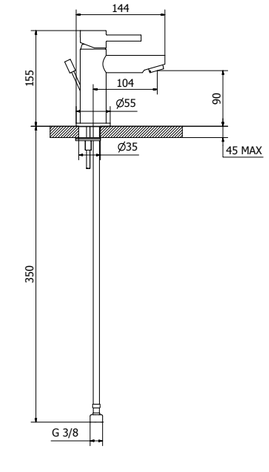

מק"ט 580301

ברז פרח קבוע גבוה

צבע: כרום מוברש
חומרים: בראס מצופה

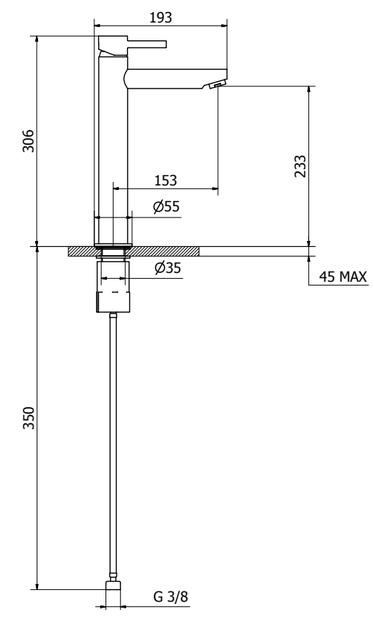

teorema
SINCE 1905, MAKING TAPS IN ITALY

סדרת DALI 35N

מק"ט 580303

ברז ברבור קצר פיה מסתובבת

צבע: כרום מוברש
חומרים: בראס מצופה

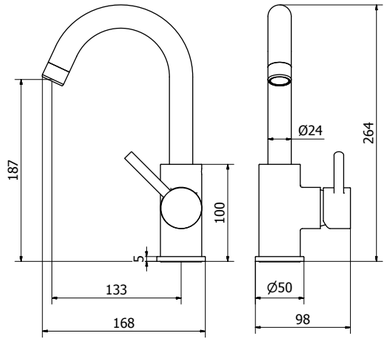

teorema
SINCE 1905, MAKING TAPS IN ITALY

סדרת DALI 35N

מק"ט 570420

פלטה וידית לאינטרפוץ 3 דרך 35 מ"מ

צבע: כרום מוברש
חומרים: בראס מצופה

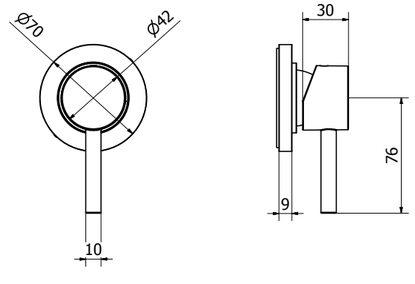

מק"ט 570421

פלטה וידית לאינטרפוץ 4 דרך 35 מ"מ

צבע: כרום מוברש
חומרים: בראס מצופ

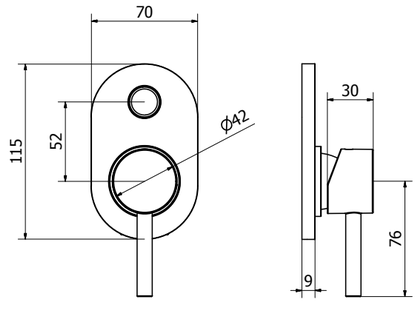

המחירים אינם כוללים מע"מ

teorema
SINCE 1905, MAKING TAPS IN ITALY

סדרת DALI 35N

מק"ט 570423

גוף פנימי 3 דרך 35 מ"מ

צבע: כרום מוברש
חומרים: בראס מצופה

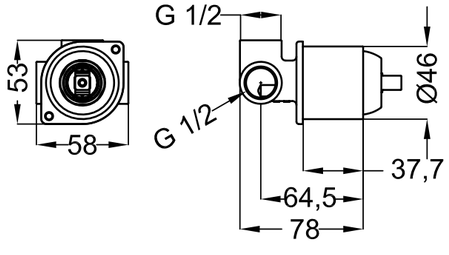

מק"ט 570422

גוף פנימי 4 דרך 35 מ"מ

צבע: כרום מוברש
חומרים: בראס מצופה

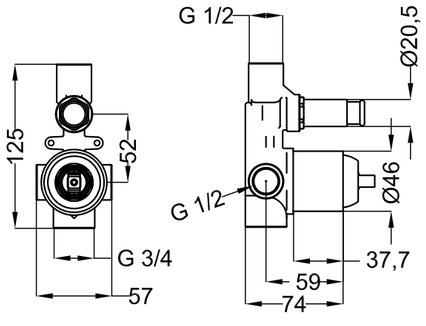

המחירים אינם כוללים מע"מ

סדרת DALI 35N

מק"ט 580309

ברז קיר נסתר 2 חלקים פיה 160 מ"מ

צבע: כרום מוברש
חומרים: בראס מצופה

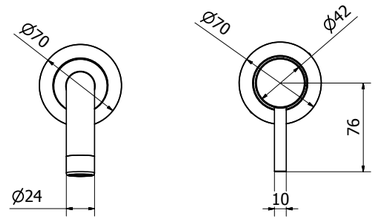

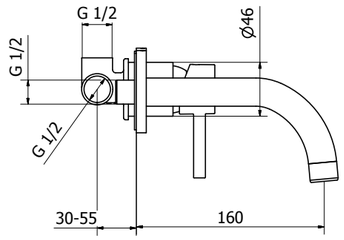

מק"ט 580308

ברז קיר נסתר 2 חלקים פיה 200 מ"מ

צבע: כרום מוברש
חומרים: בראס מצופה

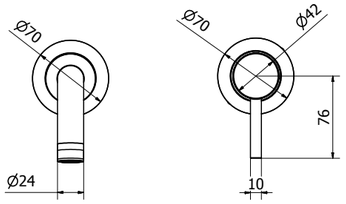

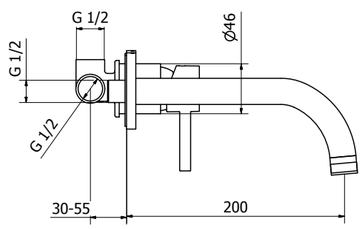

סדרת DALI 35N

מק"ט 580311

פיה מכופפת קוטר 240 מ"מ אורך 160 מ"מ

צבע: כרום מוברש
חומרים: בראס מצופה

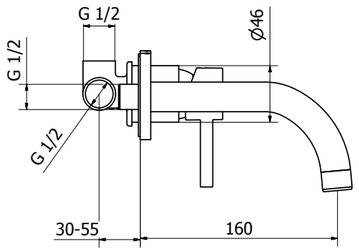

מק"ט 580310

פיה מכופפת קוטר 240 מ"מ אורך 200 מ"מ

צבע: כרום מוברש
חומרים: בראס מצופה

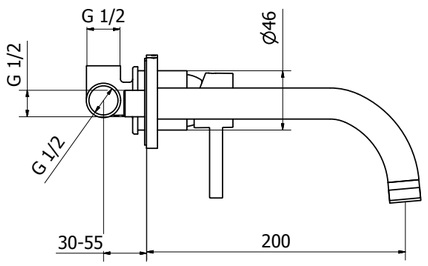

teorema
SINCE 1905, MAKING TAPS IN ITALY

סדרת DALI 35N

מק"ט 580328

ברז פרח קבוע קצר

צבע: שחור מט
חומרים: בראס מצופה

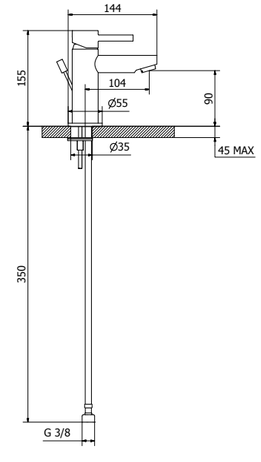

מק"ט 580329

ברז פרח קבוע גבוה

צבע: שחור מט
חומרים: בראס מצופה

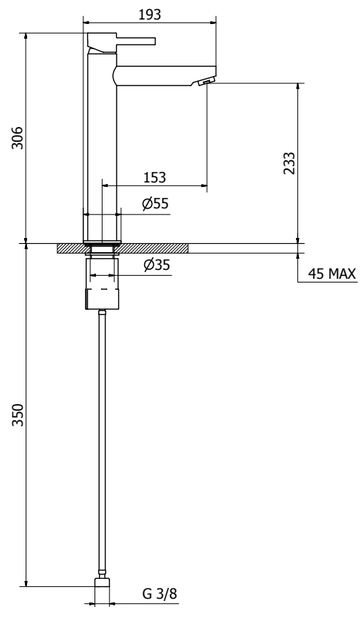

teorema
SINCE 1905, MAKING TAPS IN ITALY

סדרת DALI 35N

מק"ט 580330

ברז ברבור קצר פיה מסתובבת

צבע: שחור מט
חומרים: בראס מצופה

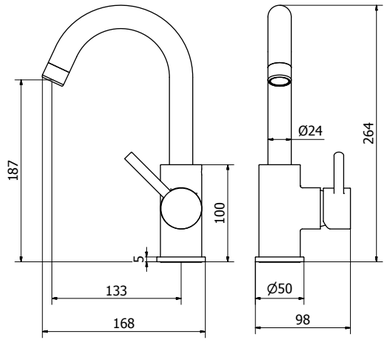

teorema
SINCE 1905, MAKING TAPS IN ITALY

סדרת DALI 35N

מק"ט 570424

פלטה וידית לאינטרפוץ 3 דרך 35 מ"מ

צבע: שחור מט
חומרים: בראס מצופה

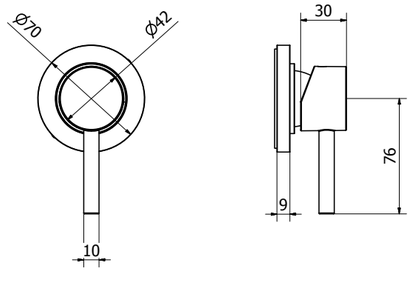

מק"ט 570425

פלטה וידית לאינטרפוץ 4 דרך 35 מ"מ

צבע: שחור מט
חומרים: בראס מצופה

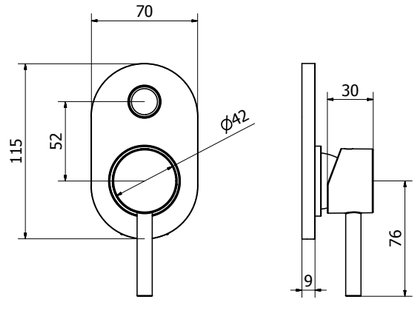

teorema
SINCE 1905, MAKING TAPS IN ITALY

סדרת DALI 35N

מק"ט 570427

גוף פנימי 3 דרך 35 מ"מ

צבע: שחור מט
חומרים: בראס מצופה

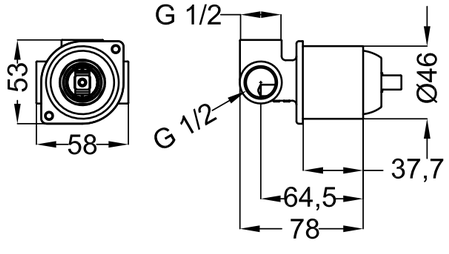

מק"ט 570426

גוף פנימי 4 דרך 35 מ"מ

צבע: שחור מט
חומרים: בראס מצופה

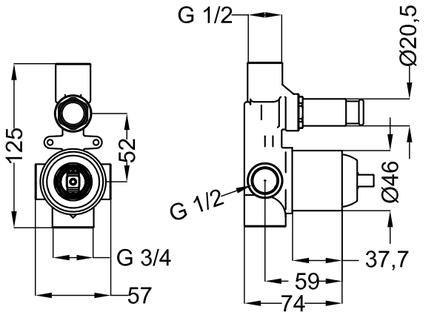

teorema
SINCE 1905, MAKING TAPS IN ITALY

סדרת DALI 35N

מק"ט 580334

ברז קיר נסתר 2 חלקים פיה 160 מ"מ

צבע: שחור מט
חומרים: בראס מצופה

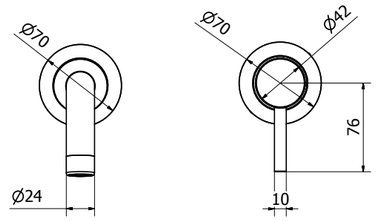

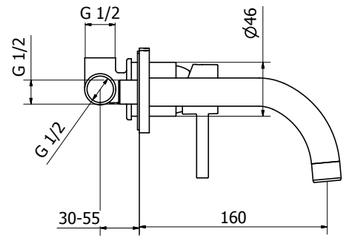

מק"ט 580333

ברז קיר נסתר 2 חלקים פיה 200 מ"מ

צבע: שחור מט
חומרים: בראס מצופה

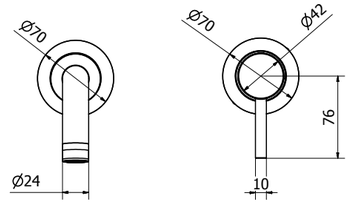

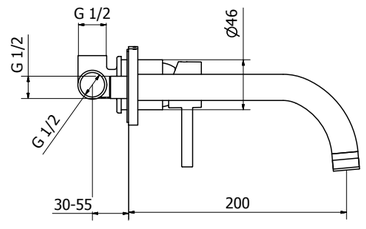

teorema
SINCE 1905, MAKING TAPS IN ITALY

סדרת DALI 35N

מק"ט 580336

פיה מכופפת קוטר 240 מ"מ אורך 160 מ"מ

צבע: שחור מט
חומרים: בראס מצופה

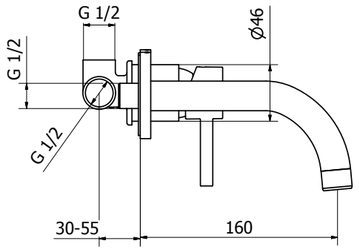

מק"ט 580335

פיה מכופפת קוטר 240 מ"מ אורך 200 מ"מ

צבע: שחור מט
חומרים: בראס מצופ

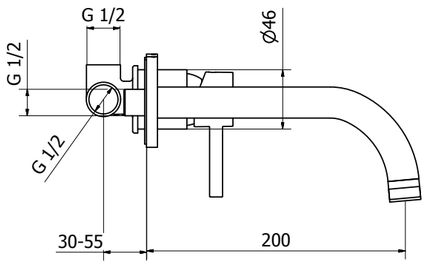

teorema
SINCE 1905, MAKING TAPS IN ITALY

teorema
SINCE 1905, MAKING TAPS IN ITALY

סדרת DALI 35N

מק"ט 570238

ברז פרח קבוע קצר

צבע: כרום
חומרים: בראס מצופה

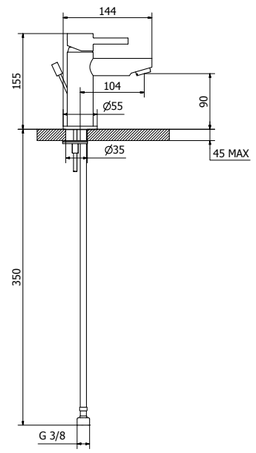

מק"ט 570239

ברז פרח קבוע גבוה

צבע: כרום
חומרים: בראס מצופה

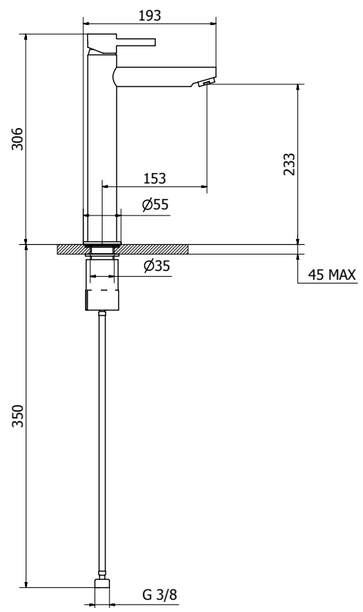

המחירים אינם כוללים מע"מ

teorema
SINCE 1905, MAKING TAPS IN ITALY

סדרת DALI 35N

מק"ט 570242

ברז ברבור ארוך פיה מסתובבת

צבע: כרום
חומרים: בראס מצופה

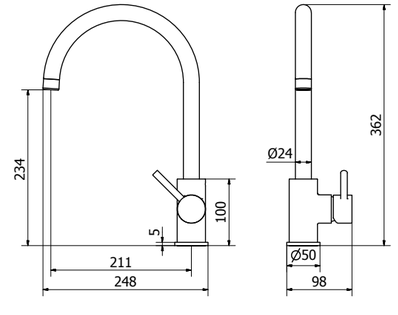

מק"ט 570241

ברז ברבור קצר פיה מסתובבת

צבע: כרום
חומרים: בראס מצופה

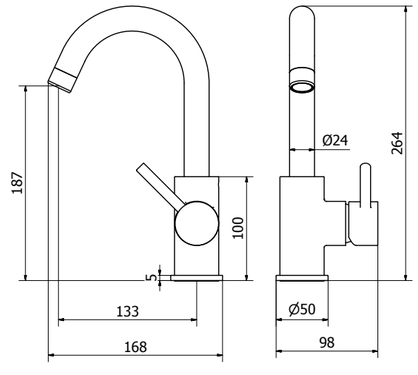

המחירים אינם כוללים מע"מ

teorema
SINCE 1905, MAKING TAPS IN ITALY

סדרת DALI 35N

מק"ט 570240

קיט הגבהה לברזי פרח אורך 60 מ"מ קוטר 42 מ"מ

צבע: כרום
חומרים: בראס מצופה

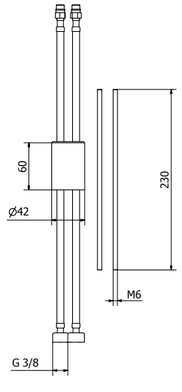

מק"ט 570243

סוללת אמבטיה + תפס + מזלף + צינור גמיש 1.5 מ'

צבע: כרום
חומרים: בראס מצופה

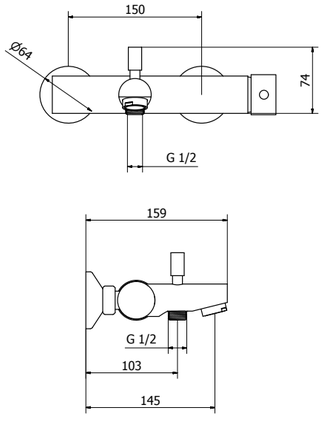

המחירים אינם כוללים מע"מ

teorema
SINCE 1905, MAKING TAPS IN ITALY

סדרת DALI 35N

מק"ט 570245

פלטה וידית לאינטרפוץ 3 דרך 35 מ"מ

צבע: כרום
חומרים: בראס מצופה

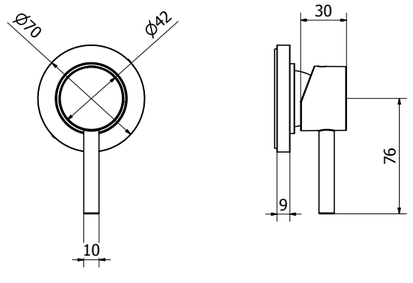

מק"ט 570247

פלטה וידית לאינטרפוץ 4 דרך 35 מ"מ

צבע: כרום
חומרים: בראס מצופה

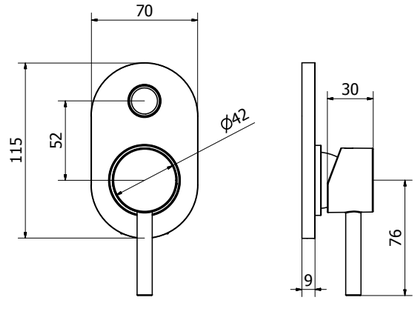

teorema
SINCE 1905, MAKING TAPS IN ITALY

סדרת DALI 35N

מק"ט 570398

גוף פנימי 3 דרך 35 מ"מ

צבע: כרום
חומרים: בראס מצופה

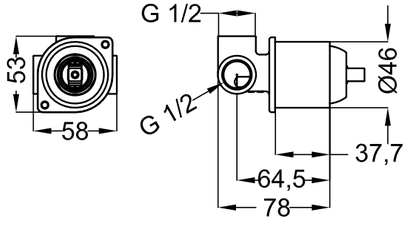

מק"ט 570400

גוף פנימי 4 דרך 35 מ"מ

צבע: כרום
חומרים: בראס מצופה

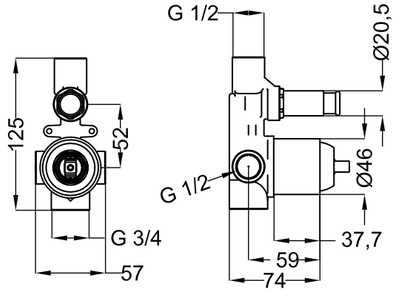

סדרת DALI 35N

מק"ט 570249

ברז קיר נסתר 2 חלקים פיה אורך 160 מ"מ

צבע: כרום
חומרים: בראס מצופה

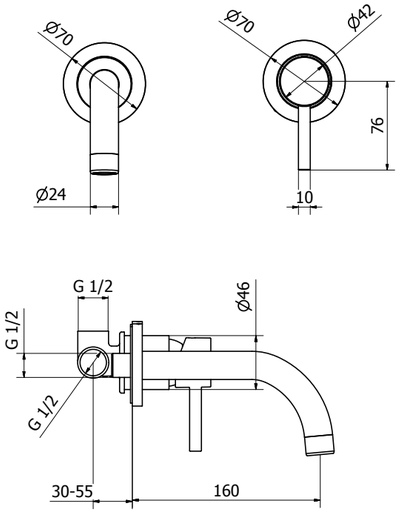

מק"ט 570248

ברז קיר נסתר 2 חלקים פיה אורך 200 מ"מ

צבע: כרום
חומרים: בראס מצופה

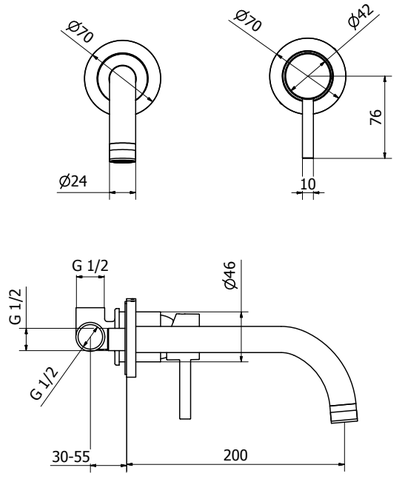

סדרת DALI 35N

מק"ט 570362

פיה מכופפת קוטר 240 מ"מ אורך 160 מ"מ

צבע: כרום
חומרים: בראס מצופה

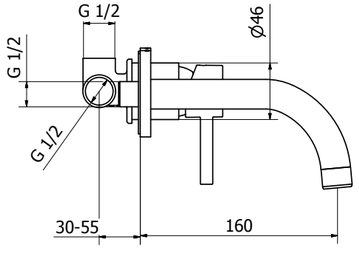

מק"ט 570361

פיה מכופפת קוטר 240 מ"מ אורך 200 מ"מ

צבע: כרום
חומרים: בראס מצופה

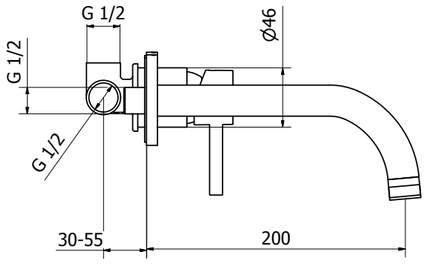

teorema
SINCE 1905, MAKING TAPS IN ITALY

סדרת SCACCO MATTO

ברז פרח קבוע קצר

חומרים: בראס מצופה

מק"ט 570250 צבע: כרום
מק"ט 570251 צבע: זהב

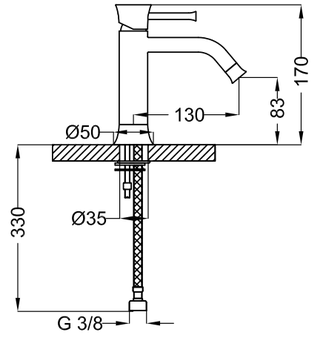

ברז פרח קבוע ארוך

חומרים: בראס מצופה

מק"ט 570254 צבע: כרום
מק"ט 570255 צבע: זהב

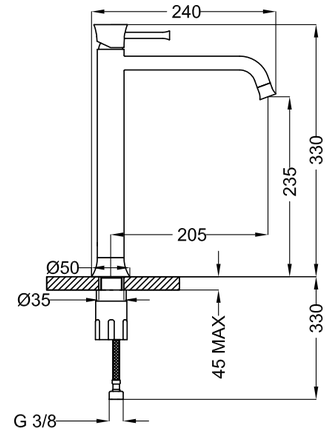

teorema
SINCE 1905, MAKING TAPS IN ITALY

סדרת SCACCO MATTO

ברז פרח לבידה

חומרים: בראס מצופה

מק"ט 570252 צבע: כרום
מק"ט 570253 צבע: זהב

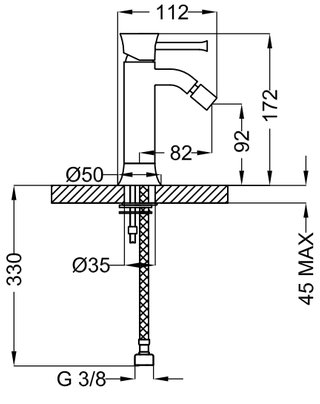

teorema
SINCE 1905, MAKING TAPS IN ITALY

סדרת SCACCO MATTO

פלטה וידית לאינטרפוץ 3 דרך 35 מ״מ

חומרים: בראס מצופה

מק״ט 570391 צבע: כרום
מק״ט 570257 (מק״ט קומפלט) צבע: זהב

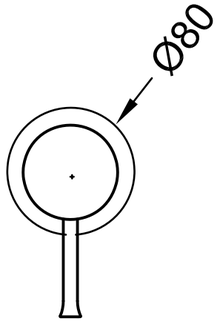

פלטה וידית לאינטרפוץ 4 דרך 35 מ"מ

חומרים: בראס מצופה

מק״ט 570393 צבע: כרום
מק״ט 570259 (מק״ט קומפלט) צבע: זהב

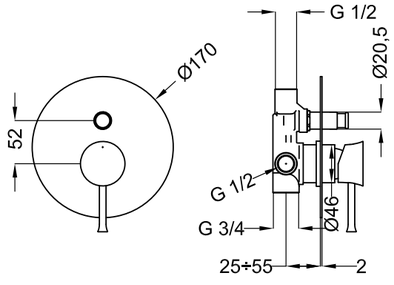

teorema
SINCE 1905, MAKING TAPS IN ITALY

סדרת SCACCO MATTO

מק״ט 570398

גוף פנימי 3 דרך 35 מ״מ

צבע: כרום
חומרים: בראס מצופה

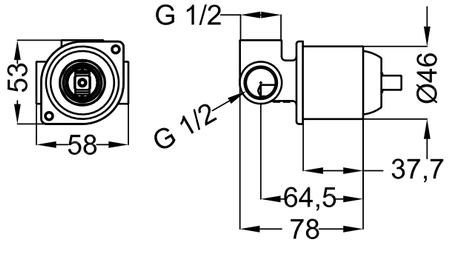

מק״ט 570400

גוף פנימי 4 דרך 35 מ"מ

צבע: כרום
חומרים: בראס מצופה

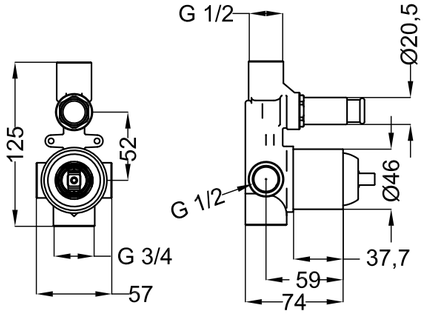

teorema
SINCE 1905, MAKING TAPS IN ITALY

סדרת SCACCO MATTO

פיה קוטר 180 מ"מ אורך 220 מ"מ

חומרים: בראס מצופה

מק"ט 570388 צבע: כרום

מק"ט 570389 צבע: זהב

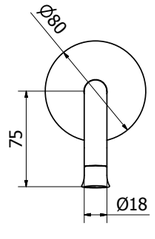

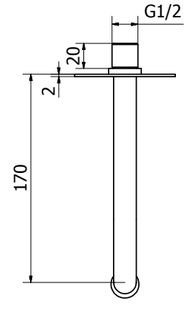

מק"ט 570260

סוללת אמבטיה + תפס + מזלף + צינור גמיש 1.5 מ'

צבע: כרום

חומרים: בראס מצופה

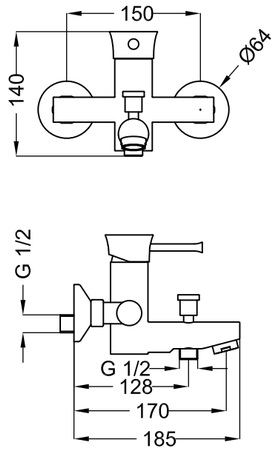

teorema
SINCE 1905, MAKING TAPS IN ITALY

סדרת SCACCO MATTO

מק"ט 570261

סוללת אמבטיה + תפס + מזלף + צינור גמיש 1.5 מ'

צבע: זהב

חומרים: בראס מצופה

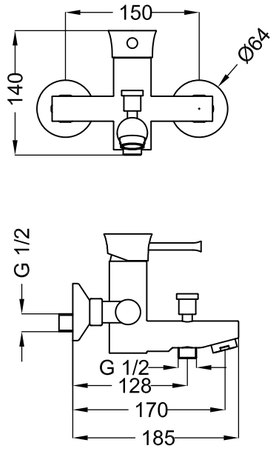

סדרת GOSSIP N

מק"ט 570222

ברז פרח קבוע קצר

צבע: כרום
חומרים: בראס מצופה

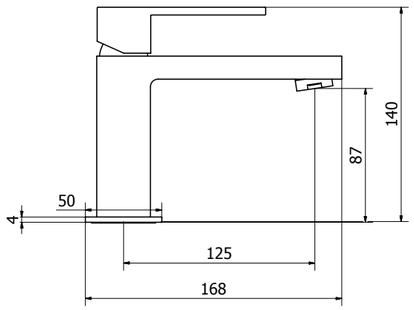

מק"ט 570223

ברז פרח קבוע גבוהה

צבע: כרום
חומרים: בראס מצופה

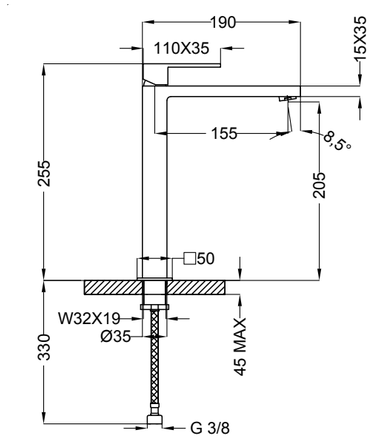

המחירים אינם כוללים מע"מ

teorema
SINCE 1905, MAKING TAPS IN ITALY

סדרת GOSSIP N

מק"ט 570224

ברז פרח קבוע לבידה

צבע: כרום
חומרים: בראס מצופה

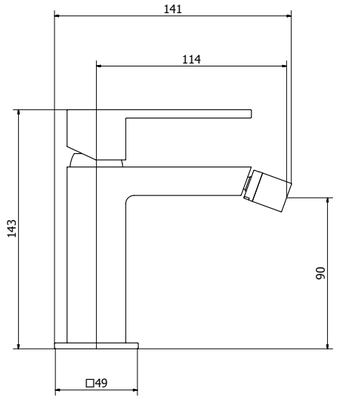

המחירים אינם כוללים מע"מ

teorema
SINCE 1905, MAKING TAPS IN ITALY

סדרת GOSSIP N

מק"ט 570234

ברז ברבור קצר

צבע: כרום
חומרים: בראס מצופה

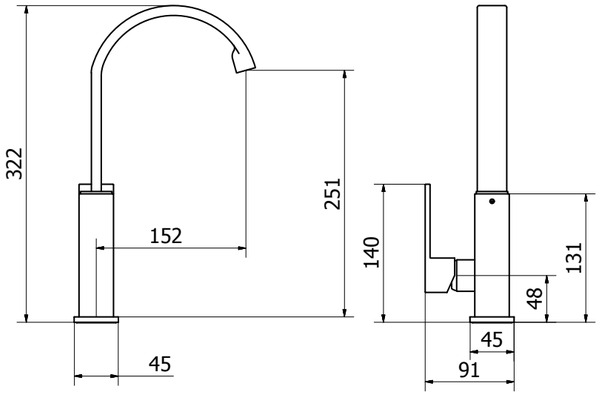

מק"ט 570235

ברז ברבור ארוך

צבע: כרום
חומרים: בראס מצופה

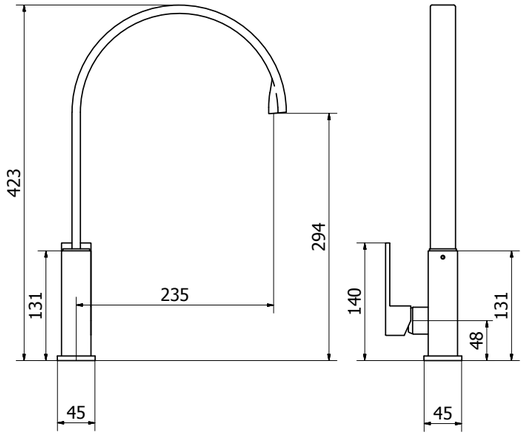

המחירים אינם כוללים מע"מ

סדרת GOSSIP N

מק"ט 570231

פלטה וידית לאינטרפוץ 3 דרך 35 מ"מ

צבע: כרום
חומרים: בראס מצופ

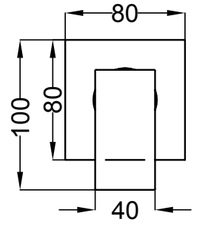

מק"ט 570233

פלטה וידית לאינטרפוץ 4 דרך 35 מ"מ

צבע: כרום
חומרים: בראס מצופה

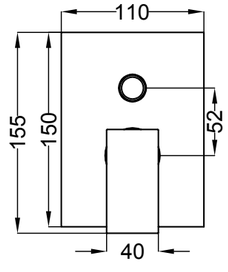

המחירים אינם כוללים מע"מ

סדרת GOSSIP N

מק"ט 570398

גוף פנימי 3 דרך 35 מ"מ

צבע: כרום
חומרים: בראס מצופה

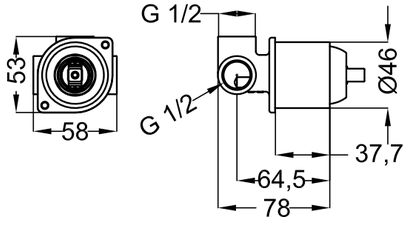

מק"ט 570400

גוף פנימי 4 דרך 35 מ"מ

צבע: כרום
חומרים: בראס מצופה

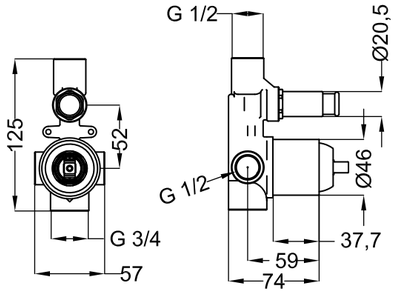

המחירים אינם כוללים מע"מ

סדרת GOSSIP N

מק"ט 570225

ברז קיר נסתר 2 חלקים פיה אורך 187 מ"מ

צבע: כרום
חומרים: בראס מצופה

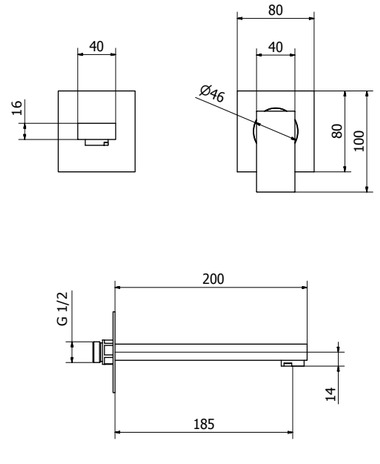

מק"ט 570228

פיית מילוי עם דיוורטור מעבר למזלף

צבע: כרום
חומרים: בראס מצופה

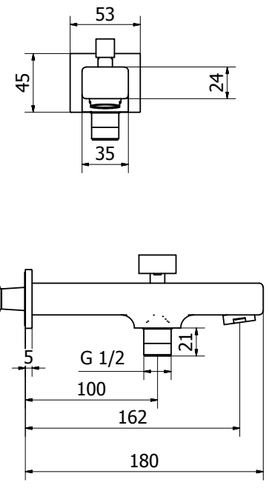

סדרת GOSSIP N

מק"ט 570227

פיה אורך 187 מ"מ

צבע: כרום
חומרים: בראס מצופה

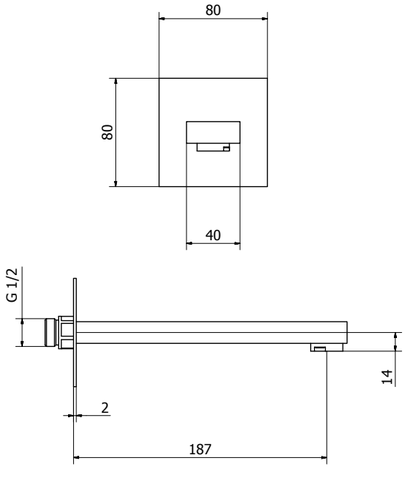

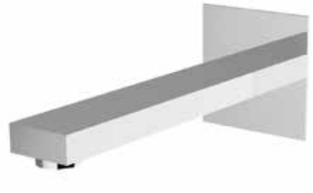

מק"ט 570360

מערכת פנימית (מחבר) לקיר נסתר 2 חלקים

צבע: כרום
חומרים: בראס מצופה

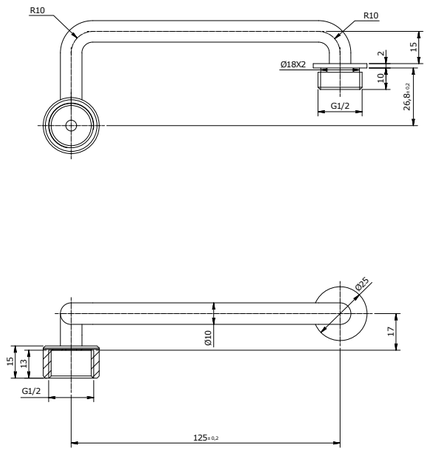

teorema
SINCE 1905, MAKING TAPS IN ITALY

סדרת GOSSIP N

מק"ט 570027

סוללת אמבטיה + תפס + מזלף + צינור גמיש 1.5 מ'

צבע: כרום
חומרים: בראס מצופה

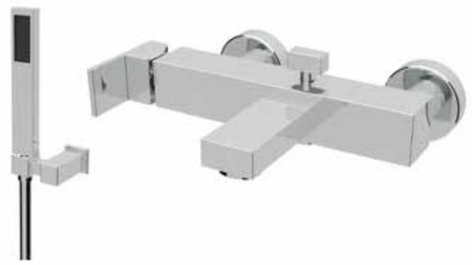

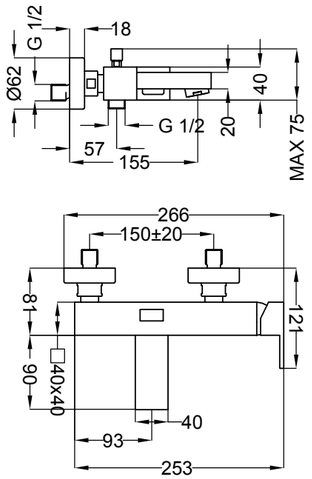

מק"ט 570040

דיוורטור מעבר מאינטרפוץ 3 דרך לאינטרפוץ 5 דרך

צבע: כרום
חומרים: בראס מצופה

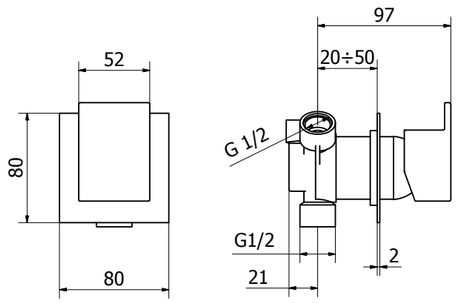

teorema
SINCE 1905, MAKING TAPS IN ITALY

סדרת GOSSIP N

מק"ט 570032

ברז רצפתי לאמבטיה

צבע: כרום
חומרים: בראס מצופה

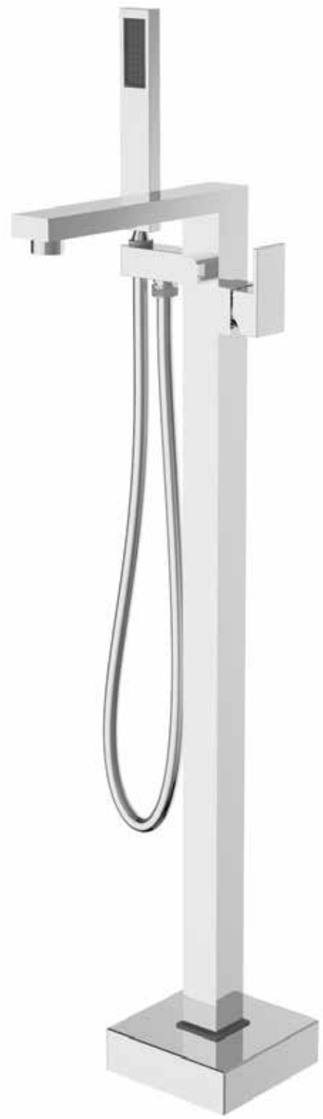

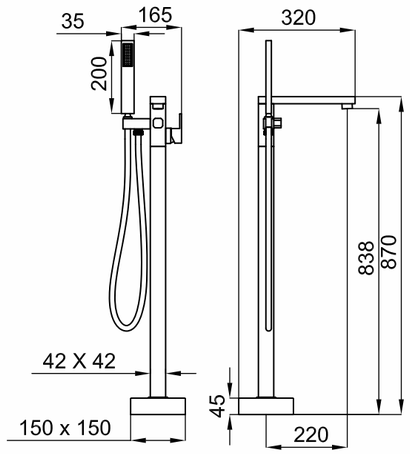

teorema
SINCE 1905, MAKING TAPS IN ITALY

teorema
SINCE 1905, MAKING TAPS IN ITALY

סדרת GOODLIFE

מק"ט 570013

ברז פרח קבוע בינוני

צבע: כרום
חומרים: בראס מצופה

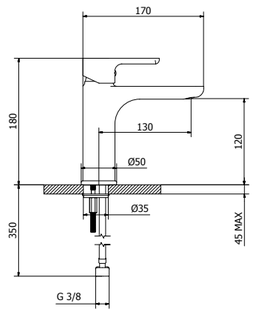

מק"ט 570264

ברז פרח גבוה פיה ארוכה

צבע: כרום
חומרים: בראס מצופה

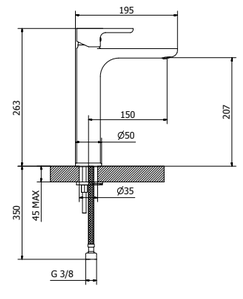

המחירים אינם כוללים מע"מ

teorema
SINCE 1905, MAKING TAPS IN ITALY

סדרת GOODLIFE

מק"ט 570265

קיט הגבהה לברזי פרח אורך 60 מ"מ קוטר 45 מ"מ

צבע: כרום
חומרים: בראס מצופה

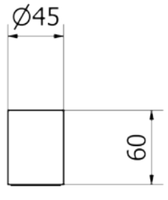

מק"ט 570015

ברז פרח לבידה

צבע: כרום
חומרים: בראס מצופה

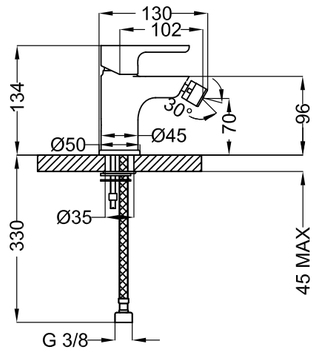

המחירים אינם כוללים מע"מ

teorema
SINCE 1905, MAKING TAPS IN ITALY

סדרת GOODLIFE

מק"ט 570021

ברז ברבור קצר

צבע: כרום
חומרים: בראס מצופה

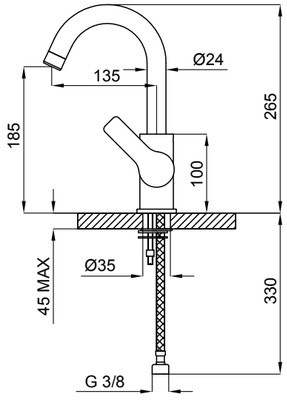

מק"ט 570022

ברז ברבור ארוך

צבע: כרום
חומרים: בראס מצופה

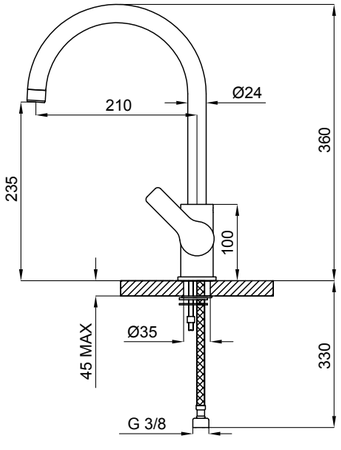

המחירים אינם כוללים מע"מ

teorema
SINCE 1905, MAKING TAPS IN ITALY

סדרת GOODLIFE

מק"ט 570208

פלטה וידית לאינטרפוץ 3 דרך 35 מ"מ

צבע: כרום
חומרים: בראס מצופה

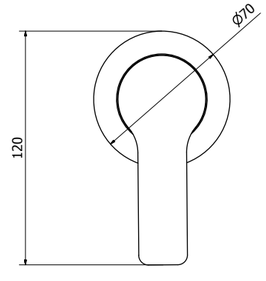

מק"ט 570210

פלטה וידית לאינטרפוץ 4 דרך 35 מ"מ

צבע: כרום
חומרים: בראס מצופה

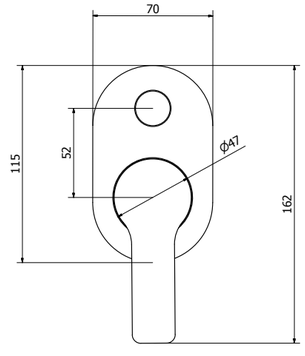

teorema
SINCE 1905, MAKING TAPS IN ITALY

סדרת GOODLIFE

מק"ט 570398

גוף פנימי 3 דרך 35 מ"מ

צבע: כרום
חומרים: בראס מצופה

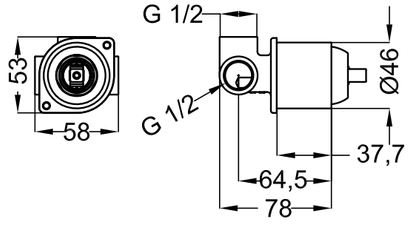

מק"ט 570400

גוף פנימי 4 דרך 35 מ"מ

צבע: כרום
חומרים: בראס מצופה

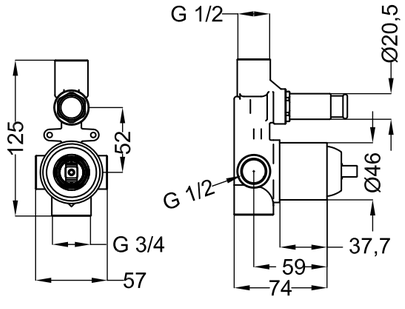

סדרת GOODLIFE

מק"ט 570211

ברז קיר נסתר 2 חלקים פיה קוטר 240 מ"מ אורך 200 מ"מ

צבע: כרום
חומרים: בראס מצופה

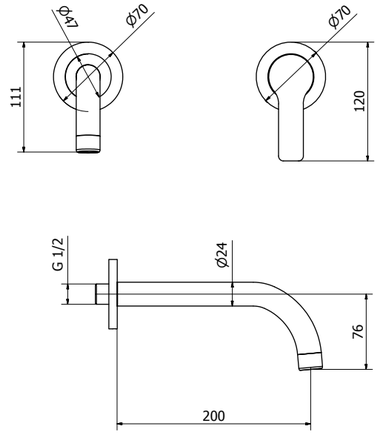

מק"ט 570212

ברז קיר נסתר 2 חלקים פיה קוטר 240 מ"מ אורך 160 מ"מ

צבע: כרום
חומרים: בראס מצופה

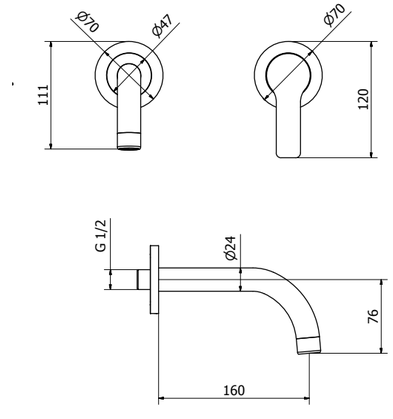

המחירים אינם כוללים מע"מ

סדרת GOODLIFE

מק"ט 570361

פיה מקופפת קוטר 240 מ"מ אורך 200 מ"מ

צבע: כרום
חומרים: בראס מצופה

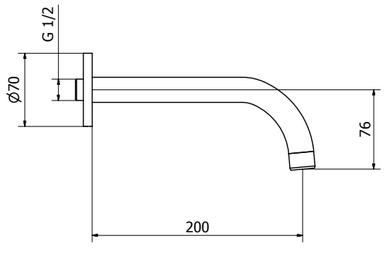

מק"ט 570362

פיה מקופפת קוטר 240 מ"מ אורך 160 מ"מ

צבע: כרום
חומרים: בראס מצופה

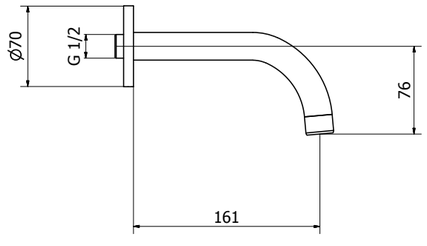

המחירים אינם כוללים מע"מ

סדרת GOODLIFE

מק"ט 570360

מערכת פנימית (מחבר) לקיר נסתר 2 חלקים

צבע: כרום
חומרים: בראס מצופה

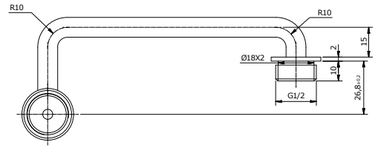

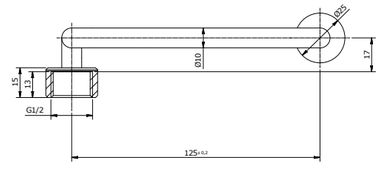

מק"ט 570016

סוללת אמבטיה + תפס + מזלף 3 מצבים + צינור גמיש 1.5 מ'

צבע: כרום
חומרים: בראס מצופה

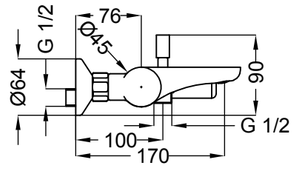

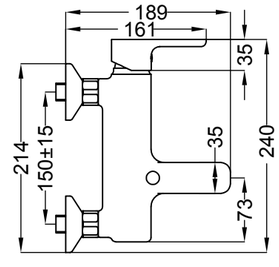

המחירים אינם כוללים מע"מ

סדרת GOODLIFE

מק"ט 570039

דיוורטור מעבר מאינטרפוץ 3 דרך לאינטרפוץ 5 דרך

צבע: כרום
חומרים: בראס מצופה

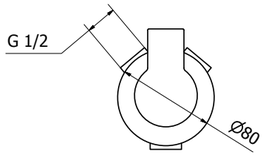

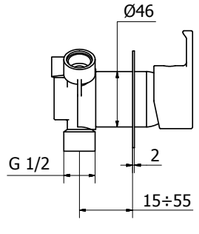

מק"ט 570033

ברז פרי סטנדינג עגול

צבע: כרום
חומרים: בראס מצופה

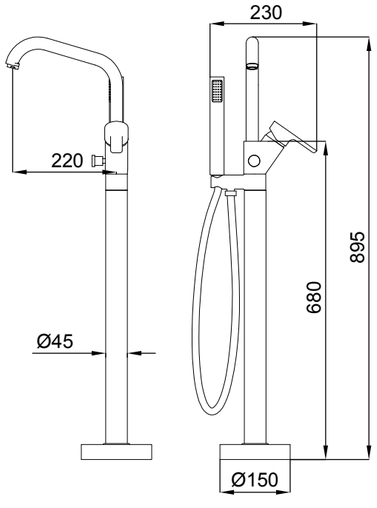

המחירים אינם כוללים מע"מ

teorema
SINCE 1905, MAKING TAPS IN ITALY

סדרת QUEEN

ברז ברבור קצר פיה מפוארת

חומרים: בראס מצופה

מק"ט 580138 **מק"ט 580185**

צבע: כרום צבע: נחושת צהובה

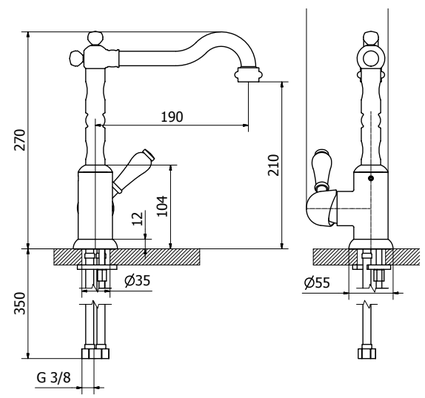

ברז ברבור ארוך מפואר

חומרים: בראס מצופה

מק"ט 580137 **מק"ט 580184**

צבע: כרום צבע: נחושת צהובה

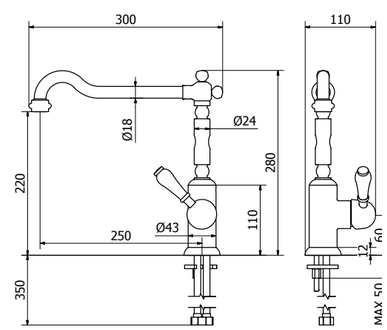

המחירים אינם כוללים מע"מ

teorema
SINCE 1905, MAKING TAPS IN ITALY

סדרת QUEEN

ברז קיר נסתר 2 חלקים

חומרים: בראס מצופה

מק"ט 570154 **מק"ט 570155**

צבע: כרום צבע: נחושת צהובה

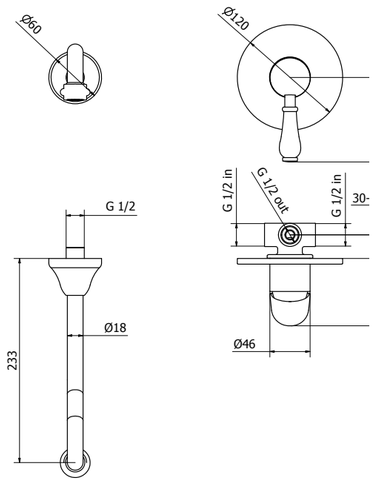

פיה ענתיקה S אורך 225 מ"מ

חומרים: בראס מצופה

מק"ט 570367 **מק"ט 570368**

צבע: כרום צבע: נחושת צהובה

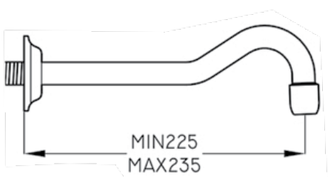

המחירים אינם כוללים מע"מ

teorema
SINCE 1905, MAKING TAPS IN ITALY

סדרת QUEEN

פלטה וידית לאינטרפוץ 3 דרך 35 מ"מ

חומרים: בראס מצופה

מק"ט 570366 **מק"ט 580182 (מק"ט קומפלט)**

צבע: כרום צבע: נחושת צהובה

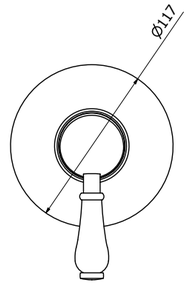

פלטה וידית לאינטרפוץ 4 דרך 35 מ"מ

חומרים: בראס מצופה

מק"ט 570364 **מק"ט 580181 (מק"ט קומפלט)**

צבע: כרום צבע: נחושת צהובה

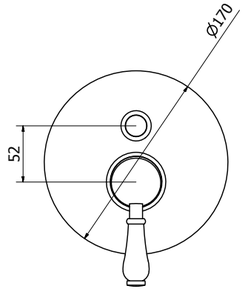

המחירים אינם כוללים מע"מ

teorema
SINCE 1905, MAKING TAPS IN ITALY

סדרת QUEEN

מק"ט 570398

גוף פנימי 3 דרך 35 מ"מ

צבע: כרום

חומרים: בראס מצופה

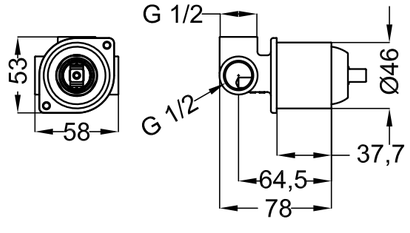

מק"ט 570400

גוף פנימי 4 דרך 35 מ"מ

צבע: כרום

חומרים: בראס מצופה

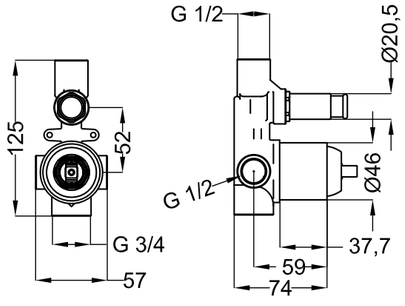

המחירים אינם כוללים מע"מ

teorema
SINCE 1905, MAKING TAPS IN ITALY

סדרת QUEEN

סוללת אמבטיה + תפס + מזלף + צינור גמיש 1.5 מ׳

חומרים: בראס מצופה

מק״ט 580134 **מק״ט 580183**

צבע: כרום צבע: נחושת צהובה

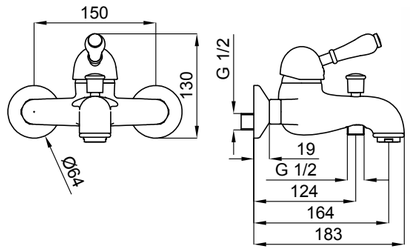

המחירים אינם כוללים מע״מ

teorema
SINCE 1905, MAKING TAPS IN ITALY

teorema
SINCE 1905, MAKING TAPS IN ITALY

סדרת SILVER

מק"ט 580441

ברז פרח קבוע קצר

צבע: כרום
חומרים: בראס מצופה

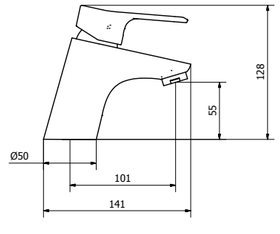

מק"ט 580442

סוללת אמבטיה + תפס + מזלף + צינור גמיש 1.5 מ'

צבע: כרום
חומרים: בראס מצופה

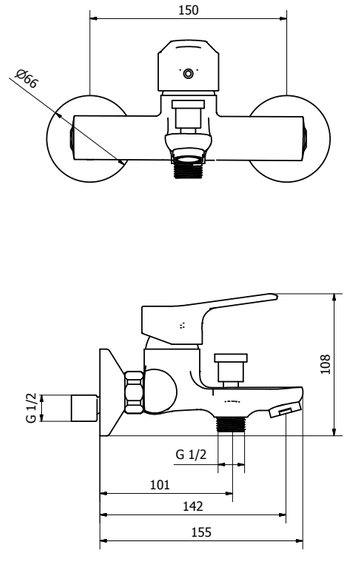

המחירים אינם כוללים מע"מ

teorema
SINCE 1905, MAKING TAPS IN ITALY

סדרת SILVER

מק"ט 580445

ברז פרח ברבור קצר

צבע: כרום
חומרים: בראס מצופה

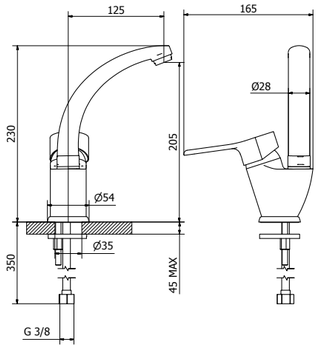

מק"ט 580446

ברז פרח ברבור ארוך

צבע: כרום
חומרים: בראס מצופה

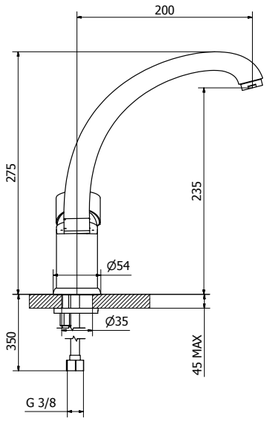

המחירים אינם כוללים מע"מ

teorema
SINCE 1905, MAKING TAPS IN ITALY

סדרת SILVER

מק"ט 580447

ברז פרח מסתובב ארוך

צבע: כרום
חומרים: בראס מצופה

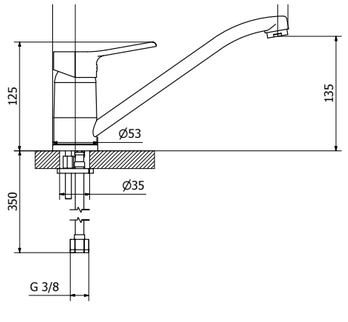

מק"ט 580448

ברז פרח מסתובב קצר

צבע: כרום
חומרים: בראס מצופה

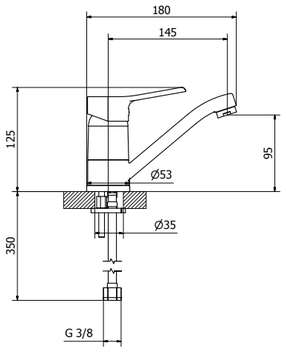

המחירים אינם כוללים מע"מ

teorema
SINCE 1905, MAKING TAPS IN ITALY

סדרת SILVER

מק"ט 580449

ברז קיר ארוך

צבע: כרום
חומרים: בראס מצופה

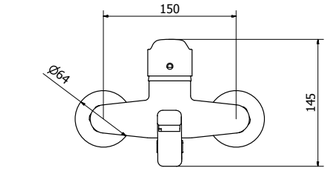

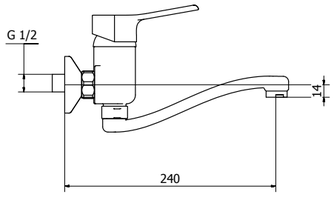

מק"ט 580451

ברז קיר קצר

צבע: כרום
חומרים: בראס מצופה

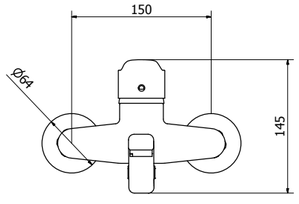

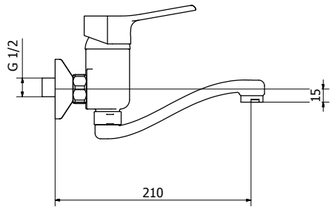

המחירים אינם כוללים מע"מ

teorema
SINCE 1905, MAKING TAPS IN ITALY

סדרת SILVER

מק"ט 580450

ברז נשלף למטבח

צבע: כרום
חומרים: בראס מצופה

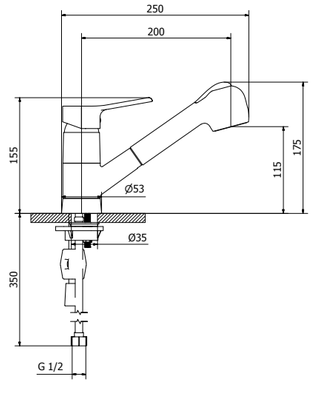

מק"ט 580443

אינטרפוץ 3 דרך קומפלט

צבע: כרום
חומרים: בראס מצופה

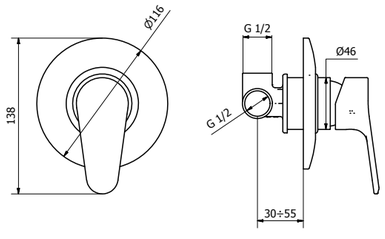

teorema
SINCE 1905, MAKING TAPS IN ITALY

סדרת SILVER

מק"ט 580444

אינטרפוץ 4 דרך קומפלט

צבע: כרום
חומרים: בראס מצופה

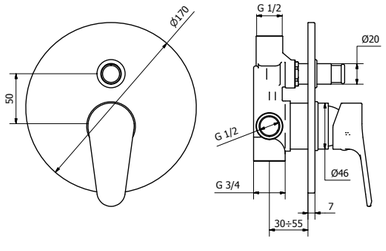

מאריך אינטגרלי לאינטרפוץ

מק"ט 570156

מאריך אינטגרלי לאינטרפוץ 3 ו-4 דרך 25 מ"מ

צבע: שחור מט
חומרים: בראס מצופה

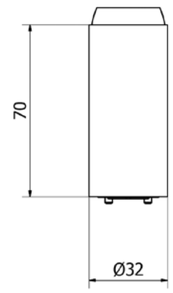

מק"ט 570157

מאריך אינטגרלי לאינטרפוץ 3 ו-4 דרך 25 מ"מ

צבע: גרפיט
חומרים: בראס מצופה

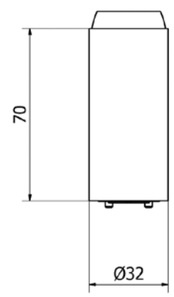

מק"ט 570158

מאריך אינטגרלי לאינטרפוץ 3 ו-4 דרך 25 מ"מ

צבע: כרום
חומרים: בראס מצופה

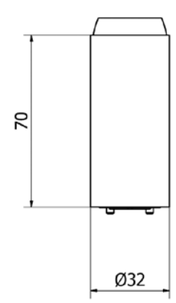

המחירים אינם כוללים מע"מ

מאריך אינטגרלי לאינטרפוץ

מק"ט 570159

מאריך אינטגרלי לאינטרפוץ 3 ו-4 דרך 25 מ"מ

צבע: בראס טבעי
חומרים: בראס מצופה

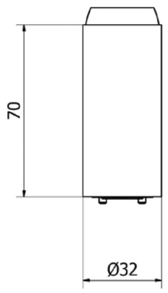

מק"ט 570145

מאריך אינטגרלי לאינטרפוץ 3 ו-4 דרך 35 מ"מ

צבע: גרפיט
חומרים: בראס מצופה

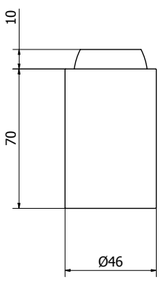

מק"ט 570146

מאריך אינטגרלי לאינטרפוץ 3 ו-4 דרך 35 מ"מ

צבע: נחושת צהובה
חומרים: בראס מצופה

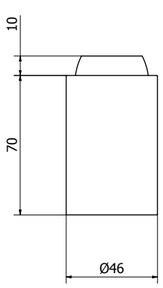

המחירים אינם כוללים מע"מ

מאריך אינטגרלי לאינטרפוץ

מק"ט 570147

מאריך אינטגרלי לאינטרפוץ 3 ו-4 דרך 35 מ"מ

צבע: זהב מט
חומרים: בראס מצופה

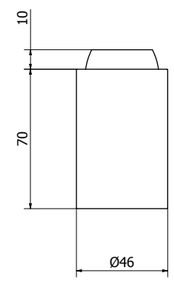

מק"ט 570148

מאריך אינטגרלי לאינטרפוץ 3 ו-4 דרך 35 מ"מ

צבע: כרום מוברש
חומרים: בראס מצופה

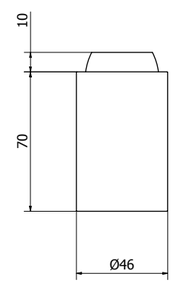

מק"ט 570149

מאריך אינטגרלי לאינטרפוץ 3 ו-4 דרך 35 מ"מ

צבע: כרום
חומרים: בראס מצופה

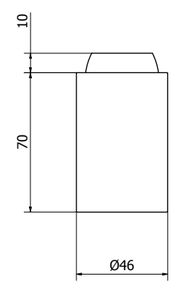

מאריך אינטגרלי לאינטרפוץ

מק"ט 570150

מאריך אינטגרלי לאינטרפוץ 3 ו-4 דרך 35 מ"מ

צבע: כרום
חומרים: בראס מצופה

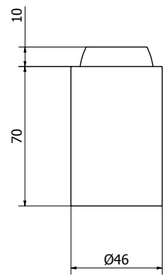

מק"ט 580389

מאריך אינטגרלי לאינטרפוץ 3 ו-4 דרך 35 מ"מ

צבע: רוז גולד
חומרים: בראס מצופה

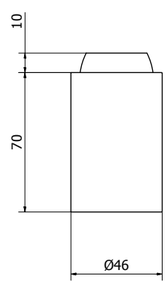

מאריך אינטגרלי לדיוורטור

מק"ט 570151

מאריך אינטגרלי לדיוורטור 4 דרך

צבע: כרום
חומרים: בראס מצופה

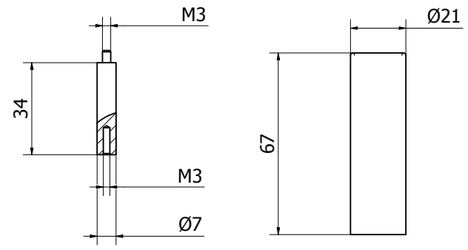

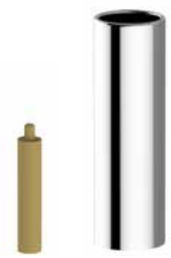

מק"ט 570097

מאריך אינטגרלי לדיוורטור 4 דרך

צבע: שחור מט
חומרים: בראס מצופה

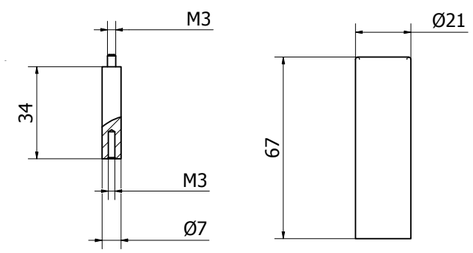

מק"ט 570093

מאריך אינטגרלי לדיוורטור 4 דרך

צבע: נחושת צהובה
חומרים: בראס מצופה

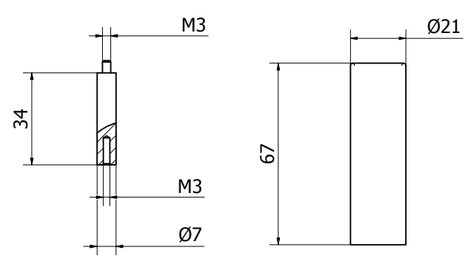

מאריך אינטגרלי לדיוורטור

מק"ט 570089

מאריך אינטגרלי לדיוורטור 4 דרך

צבע: זהב מט
חומרים: בראס מצופה

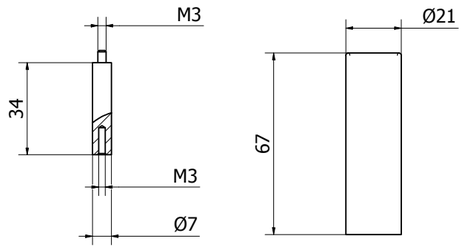

מק"ט 570090

מאריך אינטגרלי לדיוורטור 4 דרך

צבע: גרפיט
חומרים: בראס מצופה

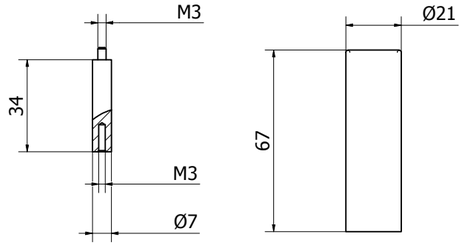

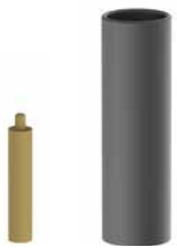

מק"ט 580388

מאריך אינטגרלי לדיוורטור 4 דרך

צבע: רוז גולד
חומרים: בראס מצופה

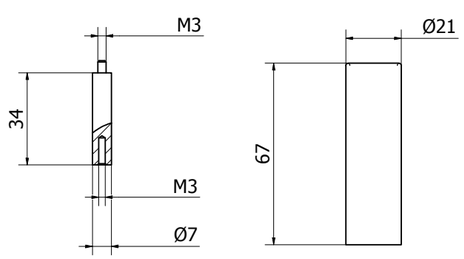

מוצרים משלימים

PEZZI 156

158 ראשי מקלחת
168 סדרת ענתיקה
170 זרועות
174 ונטיל לחיצה
175 סיפונים
176 מאריכים לסיפונים
177 צינורות
178 נקודות מים
179 מזלפים
182 מתיזנים
184 מוטות מקלחת

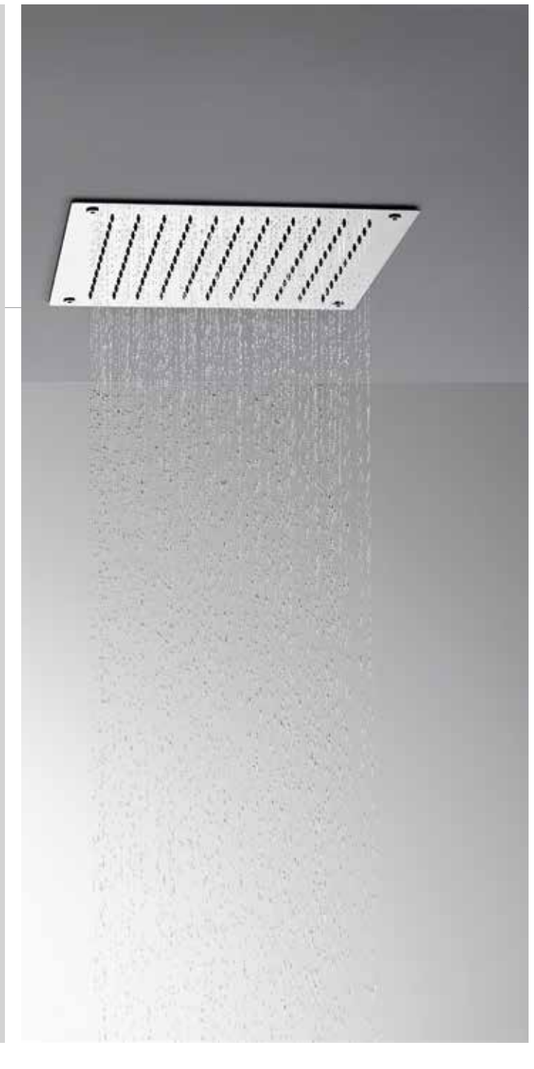

Pezzi
Inspired by Water

פצי - פרופיל החברה

תשוקה גועשת לספק עבורכם חוויה שונה מכל מה שהכרתם, היא המצויה בליבת עשייתו של המותג PEZZI מיום הקמתו. זרם אינסופי של יצירה, המשלב בהרמוניה סוחפת ומופלאה חדשנות עיצובית, איכות עילאית יחד עם חוויית שימוש נוחה ומרגשת.

צעיר, דינאמי ונועז, המותג שואב השראתו מטרנדים עכשוויים בסצנת העיצוב העולמית, ומביא אליכם סדרת מוצרים אקסלוסיבית, שהם פריטים בעלי אמירה עיצובית חדשנית עשויים חומרי גלם משובחים.

כל אחד ואחד מ׳ הפריטים בקולקציה נבחר על ידינו בקפידה, כשהכלל המנחה אותנו הוא מציאת האיזון המושלם בין עיצוב, איכות חסרת פשרות, ולא פחות חשוב מכך – מחיר נגיש. הקולקציות השונות שלנו מיוצרות מתוך תפיסה ואמונה כי חדרי הרחצה והמטבחים שלכם, הם הרבה מעבר לעוד חדר בבית. אלו הם חללים בהם אתם חווים רגיעה והתחדשות, מקומות מהם אנו שואבים כוחות ואנרגיה, וחשוב שתרגישו בהם הכי טוב שרק אפשר.

הידיעה כי המותג PEZZI הינו מבית SH DESIGN, המביא עימו מעל ל-30 שנות עשייה בתחומי הסניטציה והיוקרה השימושית לאמבטיה ולמטבח, מהווה עבורכם תעודת ביטוח וחותמת לאיכותם העילאית של המוצרים, אי של יציבות בעל משמעות המספק שירות זמין, אדיב, במסירות אין קץ ולאורך זמן עבור קהל לקוחותיו.

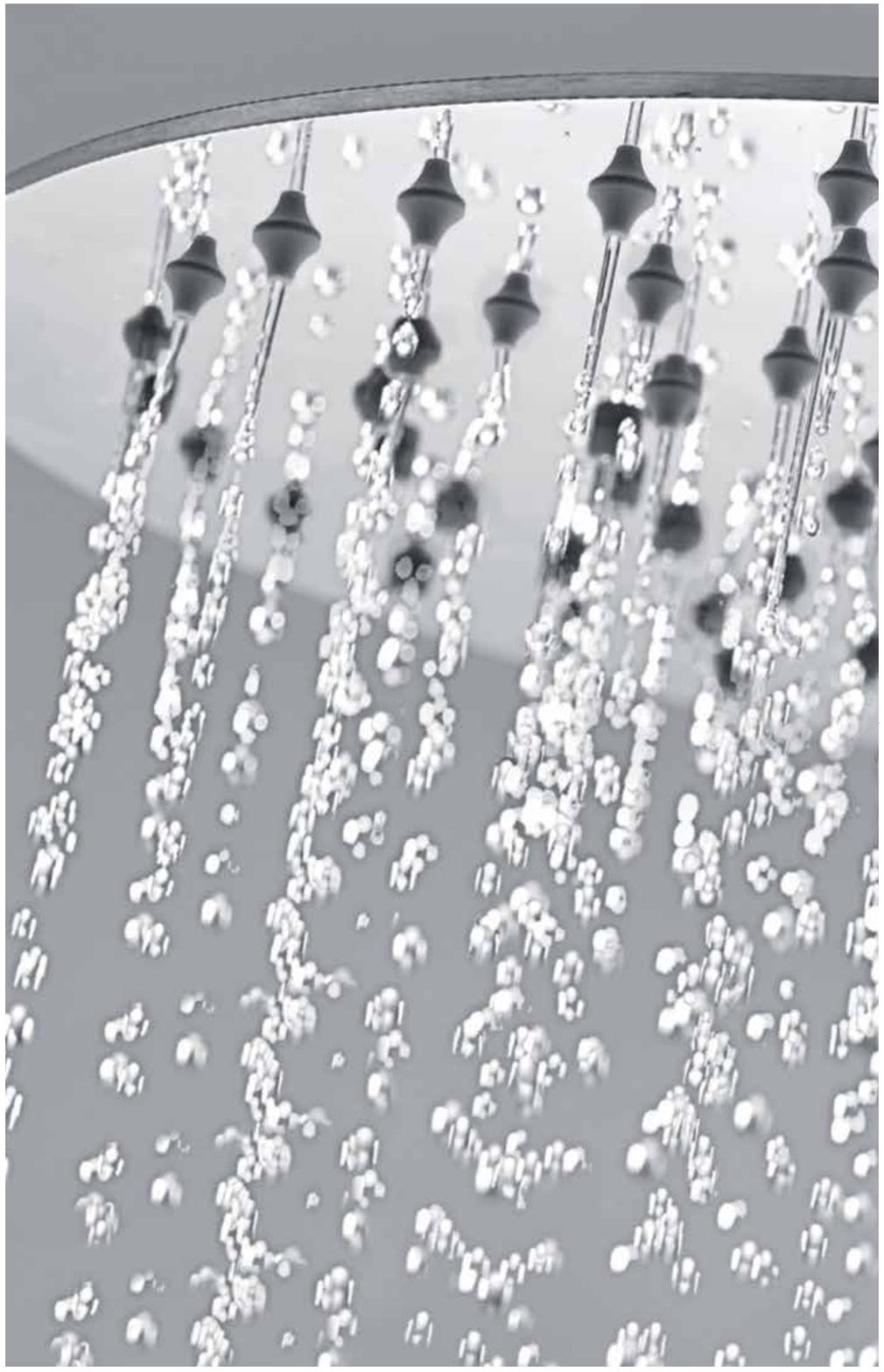

סדרת ULTRASLIM

ראש עגול 200 מ״מ

חומרים: Stainless Steel 304

מק״ט 580000	מק״ט 580043	מק״ט 580044
צבע: כרום	צבע: כרום מוברש	צבע: שחור מט

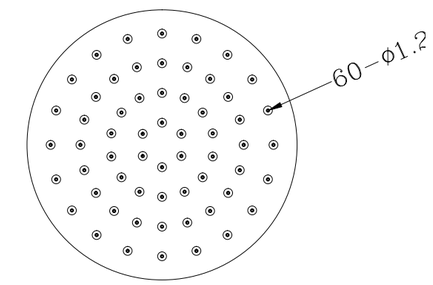

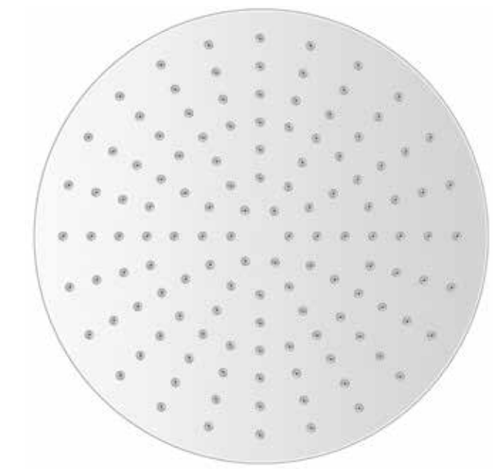

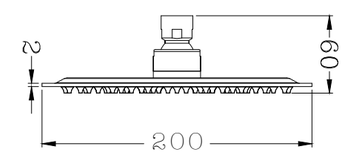

כרום | 580000

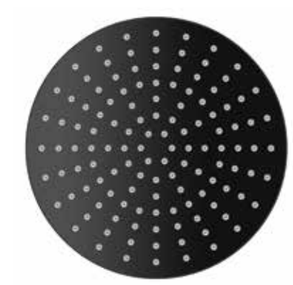

שחור מט | 580044

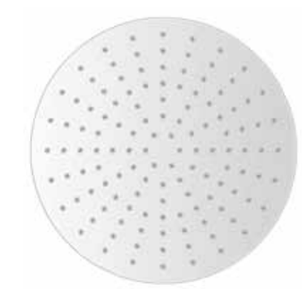

כרום מוברש | 580043

המחירים אינם כוללים מע״מ

סדרת ULTRASLIM

מק"ט 580001

ראש עגול 250 מ"מ

צבע: כרום
חומרים: Stainless Steel 304

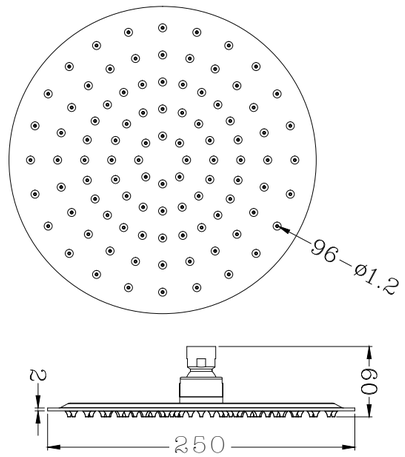

ראש עגול 250 מ"מ

חומרים: בראס

מק"ט 580040
צבע: זהב מט

מק"ט 580047
צבע: גרפיט

מק"ט 580395
צבע: רוז גולד

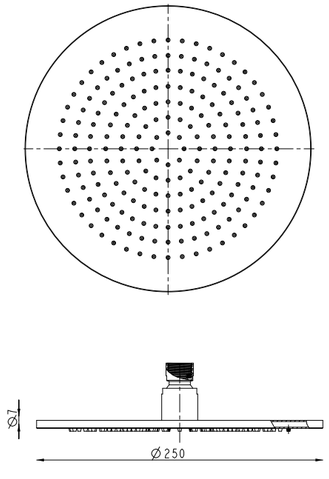

זהב מט | 580040

גרפיט | 580047

Pezzi
Inspired by Water

סדרת ULTRASLIM

ראש עגול 300 מ"מ

חומרים: Stainless Steel 304

מק"ט 580002
צבע: כרום

מק"ט 580030
צבע: זהב מבריק

מק"ט 580031
צבע: כרום מוברש

מק"ט 580027
צבע: שחור מט

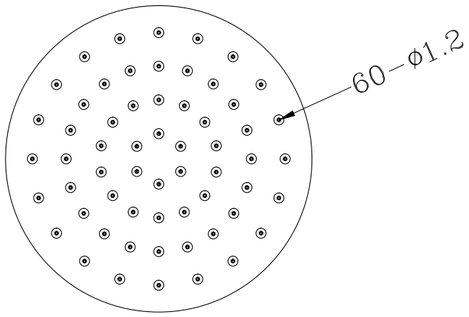

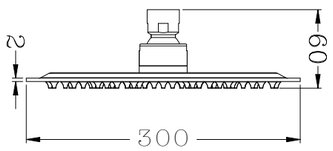

כרום | 580002

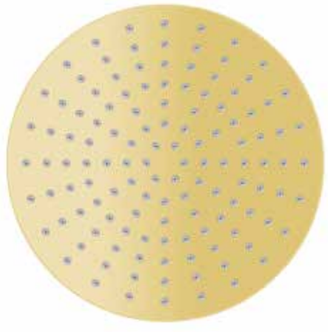

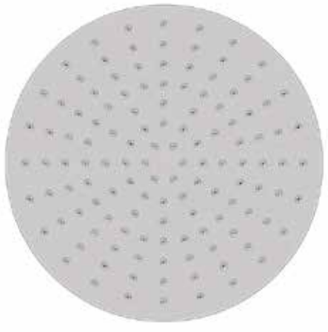

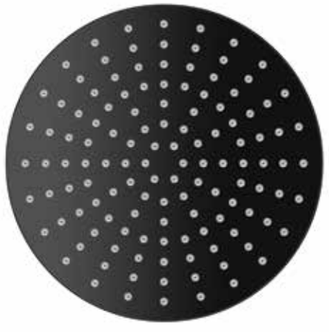

זהב | 580030

כרום מוברש | 580031

שחור מט | 580027

סדרת ULTRASLIM

מק"ט 580003

ראש עגול 400 מ"מ

צבע: כרום
חומרים: Stainless Steel 304

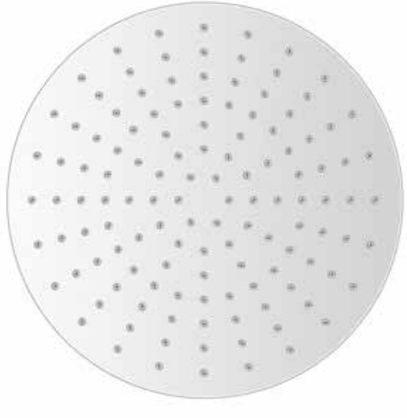

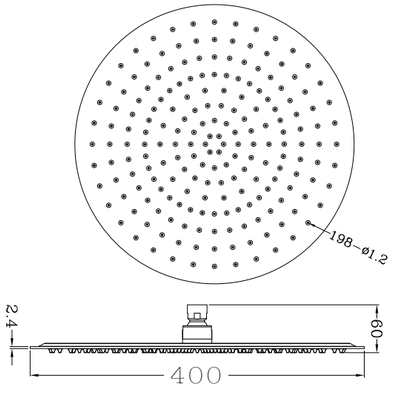

Pezzi
Inspired by Water

סדרת ULTRASLIM

מק"ט 580004

ראש מרובע 200 מ"מ

צבע: כרום
חומרים: Stainless Steel 304

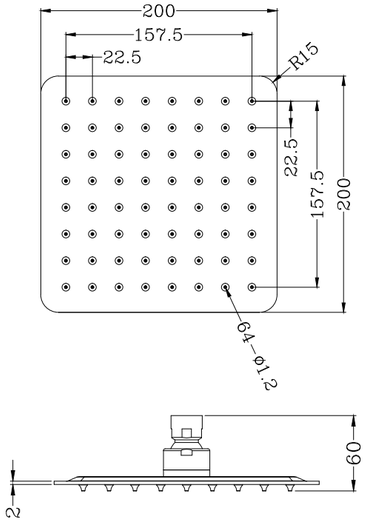

מק"ט 580005

ראש מרובע 250 מ"מ

צבע: כרום
חומרים: Stainless Steel 304

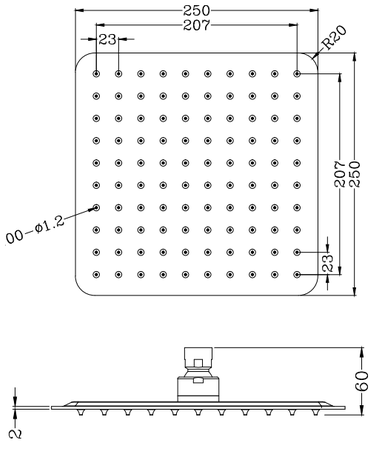

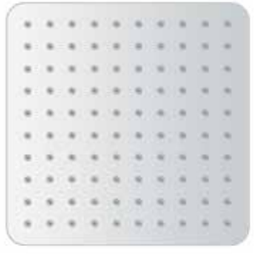

סדרת ULTRASLIM

ראש מרובע 300 מ״מ

חומרים: Stainless Steel 304

מק״ט 580006
צבע: כרום

מק״ט 580032
צבע: שחור מט

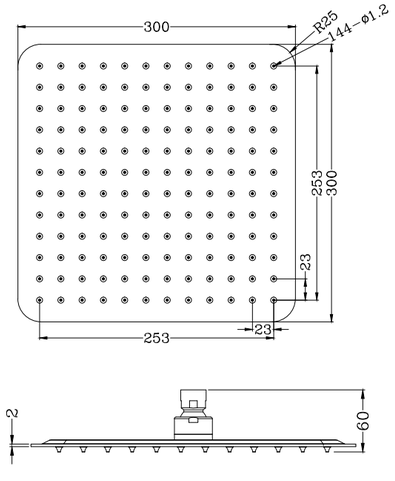

שחור מט | 580032

כרום | 580006

מק״ט 580007

ראש מרובע 400 מ״מ

צבע: כרום
חומרים: Stainless Steel 304

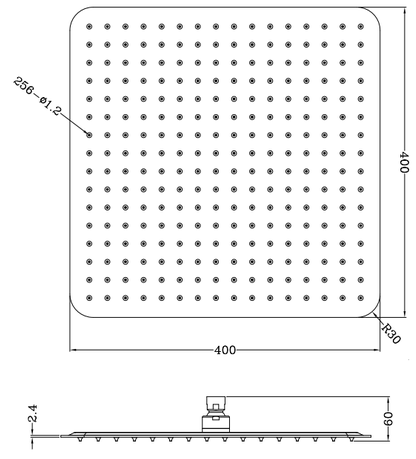

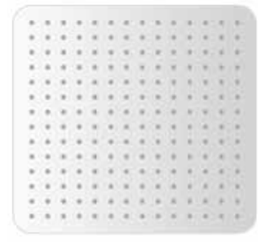

המחירים אינם כוללים מע״מ

Pezzi
Inspired by Water

סדרת ULTRASLIM

מק״ט 580008

ראש מלבני 300x200 מ״מ

צבע: כרום
חומרים: Stainless Steel 304

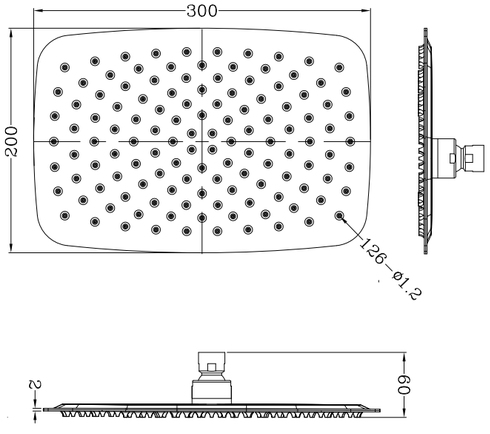

מק״ט 580009

ראש אליפסה 300x180 מ״מ

צבע: כרום
חומרים: Stainless Steel 304

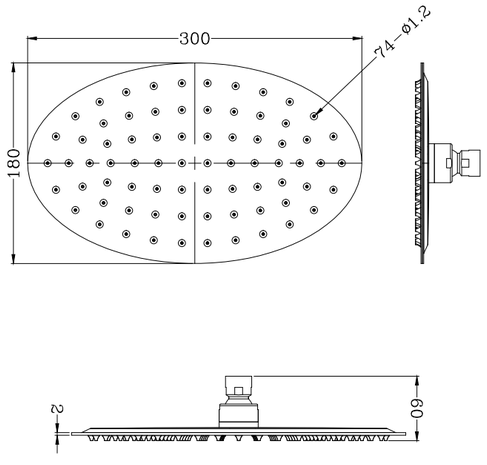

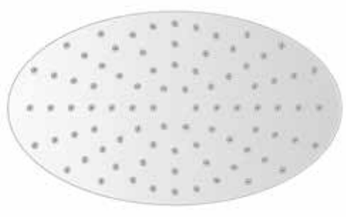

המחירים אינם כוללים מע״מ

ראש שקוע עגול

מק"ט 580014

ראש שקוע עגול 30 ס"מ

צבע: כרום
חומרים: Stainless Steel 304

מק"ט 580015

ראש שקוע עגול 40 ס"מ

צבע: כרום
חומרים: Stainless Steel 304

מק"ט 580018

ראש שקוע עגול 50 ס"מ

צבע: כרום
חומרים: Stainless steel 304

Pezzi
Inspired by Water

ראש שקוע מרובע

מק"ט 580016

ראש שקוע מרובע 30 ס"מ

צבע: כרום
חומרים: Stainless Steel 304

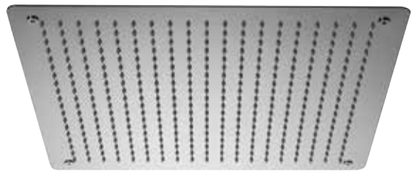

ראש שקוע מרובע 40 ס"מ

חומרים: Stainless Steel 304

580017 צבע: כרום
580036 צבע: שחור מט

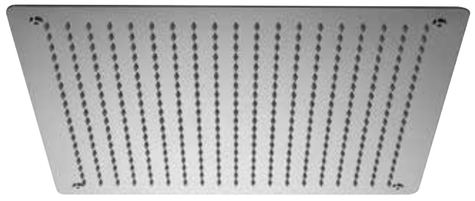

כרום | 580017

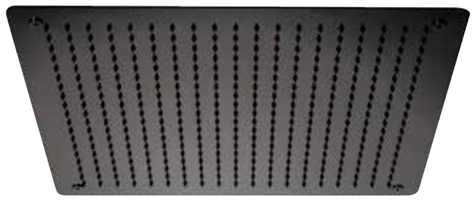

שחור מט | 580036

מק"ט 580019

ראש שקוע מרובע 50 ס"מ

צבע: כרום
חומרים: Stainless steel 304

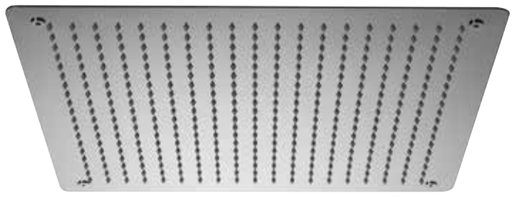

סדרת ענתיקה

ראש מקלחת ענתיקה קוטר 200 מ"מ

חומרים: בראס

מק"ט 460300 צבע: כרום

מק"ט 460301 צבע: נחושת צהובה

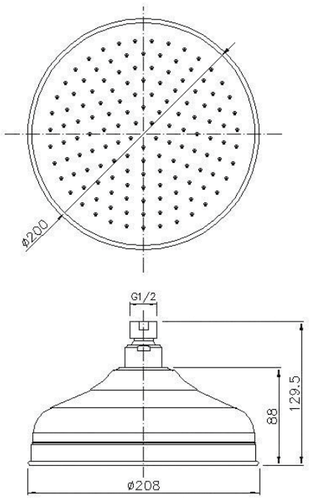

זרוע ענתיקה קוטר 400 מ"מ

חומרים: בראס

מק"ט 460302 צבע: כרום

מק"ט 460303 צבע: נחושת צהובה

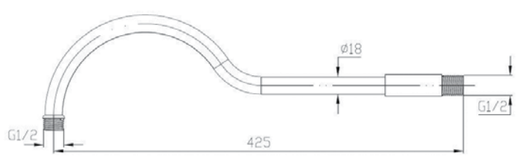

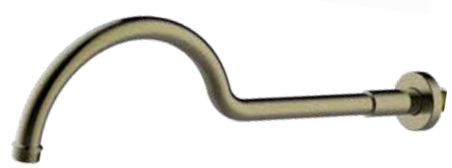

המחירים אינם כוללים מע"מ

זרוע קיר עגולה 400 מ"מ

חומרים: בראס

מק"ט 580010 צבע: כרום
מק"ט 580021 צבע: שחור מט
מק"ט 580022 צבע: כרום מוברש
מק"ט 580023 צבע: זהב מבריק
מק"ט 580394 צבע: רוז גולד

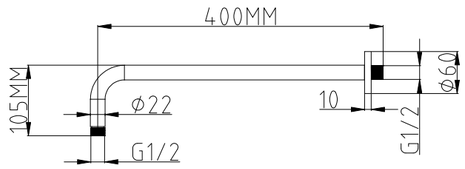

כרום | 580010

שחור מט | 580021

כרום מוברש | 580022

זהב מבריק | 580023

Pezzi
Inspired by Water
זרועות

זרוע קיר עגולה 375 מ"מ

חומרים: בראס

מק"ט 580042 צבע: זהב מט
מק"ט 580046 צבע: גרפיט

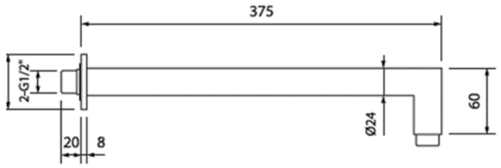

זהב מט | 580042

גרפיט | 580046

זרוע קיר מלבנית 400 מ"מ

חומרים: בראס

מק"ט 580011 צבע: כרום
מק"ט 580034 צבע: שחור מט

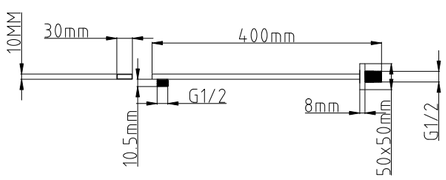

כרום | 580011

שחור מט | 580034

זרועות

זרוע קיר עגולה מהתקרה 200 מ״מ

חומרים: בראס

מק״ט 580012 צבע: כרום

מק״ט 580033 צבע: שחור מט

מק״ט 580070 צבע: זהב מט

מק״ט 580071 צבע: גרפיט

מק״ט 580072 צבע: כרום מוברש

מק״ט 580073 צבע: רוז גולד

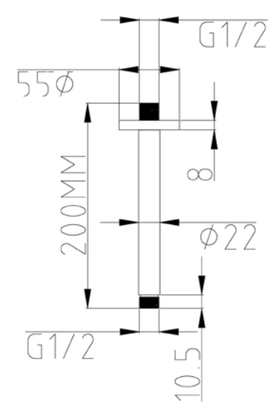

כרום | 580012

שחור מט | 580033

זהב מט | 580070

גרפיט | 580071

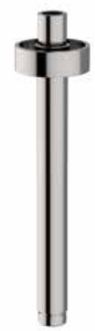

כרום מוברש | 580072

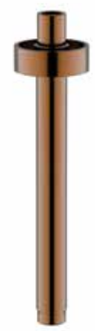

רוז גולד | 580073

Pezzi
Inspired by Water

זרועות

זרוע קיר מרובעת מהתקרה 200 מ״מ

חומרים: בראס

מק״ט 580013 צבע: כרום

מק״ט 580035 צבע: שחור מט

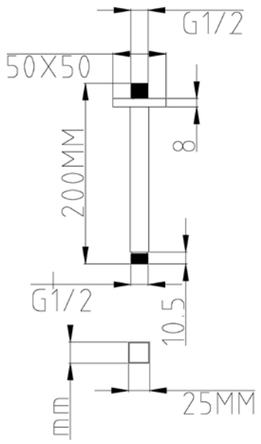

שחור מט | 580035

כרום | 580013

ונטיל לחיצה

ונטיל לחיצה עגול

חומרים: בראס

מק"ט 580612	מק"ט 580613	מק"ט 580614	מק"ט 580615	מק"ט 580620
צבע: כרום	צבע: שחור מט	צבע: זהב מט	צבע: כרום מוברש	צבע: גרפיט

כרום | 580612

שחור מט | 580613

זהב מט | 580614

כרום מוברש | 580615

גרפיט | 580620

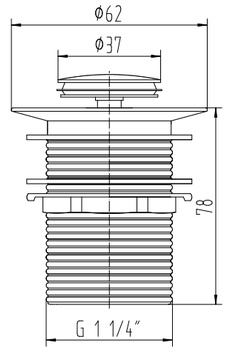

Pezzi
Inspired by Water

סיפונים

סיפון עגול 1 1/4"

חומרים: בראס

מק"ט 580616	מק"ט 580617	מק"ט 580618	מק"ט 580619	מק"ט 580621
צבע: שחור מט	צבע: זהב מט	צבע: כרום מוברש	צבע: כרום	צבע: גרפיט

שחור מט | 580616

זהב מט | 580617

כרום מוברש | 580618

כרום | 580619

גרפיט | 580621

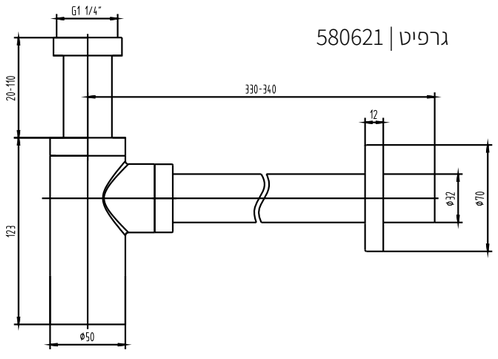

מאריכים לסיפון

מאריך 300 מ"מ לסיפון עגול 1 1/4"

חומרים: בראס

מק"ט	צבע	מק"ט	צבע	מק"ט	צבע	מק"ט	צבע
580622	כרום	580623	שחור מט	580624	זהב מט	580625	כרום מוברש
580626	גרפיט						

כרום | 580622

שחור מט | 580623

זהב מט | 580624

כרום מוברש | 580625

גרפיט | 580626

Pezzi
Inspired by Water

צינורות

צינור גמיש 1.5 מ'

חומרים: בראס

מק"ט	צבע	מק"ט	צבע	מק"ט	צבע	מק"ט	צבע	מק"ט	צבע
580024	כרום מוברש	580026	זהב מבריק	580041	זהב מט	580048	גרפיט	511836	נחושת צהובה	580390	רוז גולד

כרום מוברש | 580024

זהב מבריק | 580026

זהב מט | 580041

גרפיט | 580048

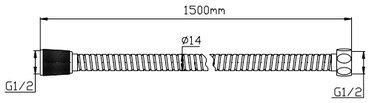

צינור גמיש 1.5 מ' ULTRA FLEX

חומרים: בראס

מק"ט	צבע	מק"ט	צבע
555102	כרום	555124	שחור מט

כרום | 555102

שחור מט | 555124

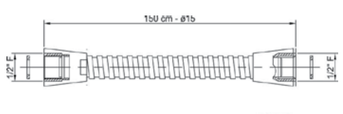

נקודת מים

נקודת מים עגולה עם תפס

חומרים: בראס

מק"ט 460600 צבע: כרום
מק"ט 460601 צבע: זהב מבריק
מק"ט 460602 צבע: שחור מט
מק"ט 460603 צבע: כרום מוברש

מק"ט 460605 צבע: נחושת צהובה
מק"ט 460606 צבע: זהב מט
מק"ט 460607 צבע: גרפיט
מק"ט 580392 צבע: רוז גולד

כרום | 460600

זהב מבריק | 460601

שחור מט | 460602

כרום מוברש | 460603

נחושת צהובה | 460605

זהב מט | 460606

גרפיט | 460607

רוז גולד | 580392

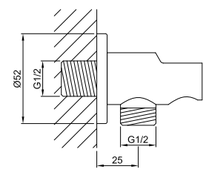

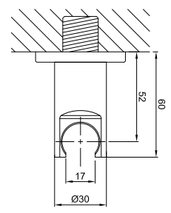

מק"ט 460604

נקודת מים מרובעת עם תפס

צבע: כרום
חומרים: ברס

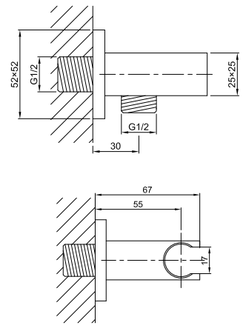

מזלפים

מזלף עגול MINIMAL , פטמות סיליקון

חומרים: בראס

מק"ט 460304 צבע: כרום
מק"ט 460305 צבע: שחור מט
מק"ט 460307 צבע: זהב מבריק
מק"ט 460308 צבע: כרום מוברש

מק"ט 460309 צבע: זהב מט
מק"ט 460310 צבע: גרפיט
מק"ט 580391 צבע: רוז גולד

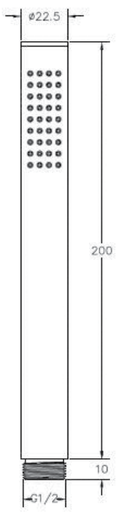

זהב מבריק | 460307

שחור | 460305

כרום | 460304

רוז גולד | 580391

גרפיט | 460310

זהב | 460309

כרום מוברש | 460308

מזלפים

מק"ט 460306

מזלף מלבני, פטמות סיליקון

צבע: כרום
חומרים: בראס

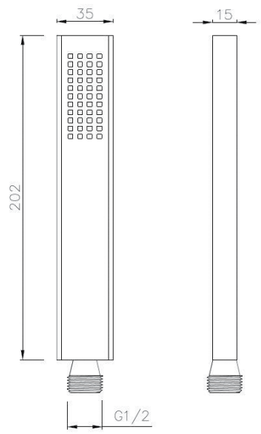

מק"ט 460400

מזלף OPTIMUM מצב זרימה בודד

צבע: כרום
חומרים: ABC

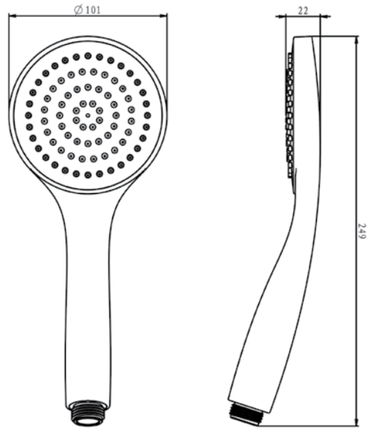

מזלפים

מזלף OPTIMUM 3 מצבי זרימה

חומרים: ABC

מק"ט 460401 צבע: כרום
מק"ט 460430 צבע: כרום מוברש
מק"ט 460431 צבע: שחור מט

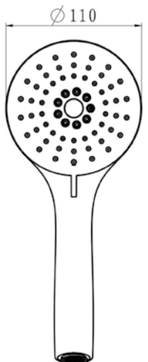

מזלף ענתיקה לסוללת אמבטיה

חומרים: בראס

מק"ט 580260 צבע: נחושת צהובה
מק"ט 580261 צבע: כרום

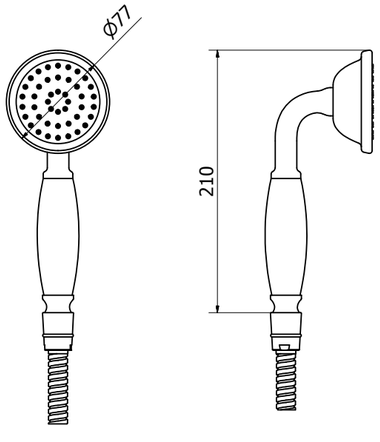

מתיזנים

מתיזן מתכת Illusion +תפס +צינור גמיש 1.2 מ׳

חומרים: בראס

מק״ט 779204	**מק״ט 779205**	**מק״ט 779206**
צבע: כרום	צבע: כרום מוברש	צבע: שחור מט

כרום | 779204 כרום מוברש | 779205 שחור מט | 779206

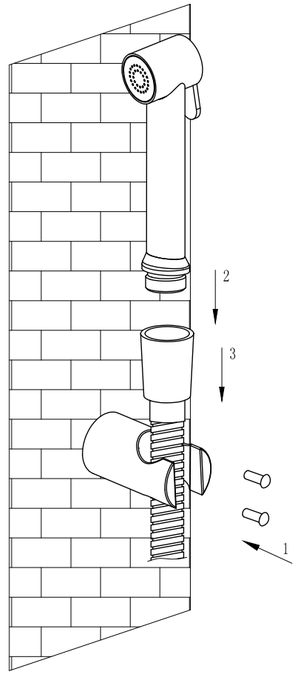

Pezzi
Inspired by Water

מתיזנים

מתיזן מתכת Retro + תפס +צינור גמיש 1.2 מ׳

חומרים: ABC

מק״ט 779201	**מק״ט 779202**	**מק״ט 779203**
צבע: כרום	צבע: זהב	צבע: נחושת צהובה

כרום | 779201 זהב | 779202 נחושת צהובה | 779203

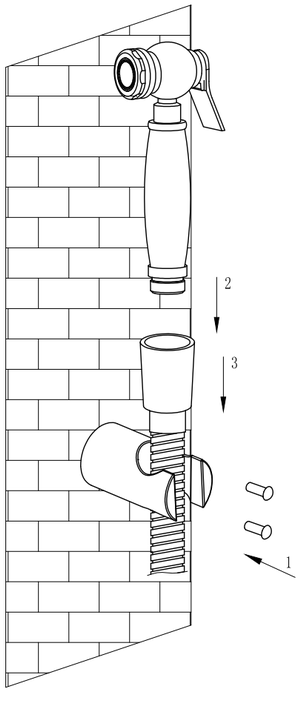

המחירים אינם כוללים מע״מ

מוטות מקלחת

מוט מקלחת OPTIMUM, סבוניה, צינור 1.5

חומרים: בראס

מק"ט 580020
צבע: כרום
שלושה מצבי זרימה

מק"ט 580045
צבע: שחור מט
מצב זרימה אחד

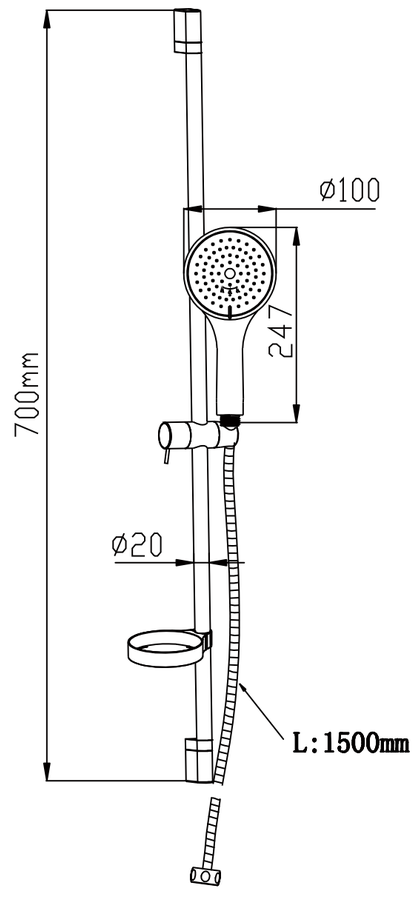

שחור מט | 580045

כרום | 580020

המחירים אינם כוללים מע"מ

אביזרי אמבטיה

GEDY 188

190 סדרת EROS
200 מוצרים משלימים

gedy

ניתנות 10 שנות אחריות

חברת Gedy האיטלקית הוקמה בשנת 1953 וכיום, למעלה משישים שנה לאחר הקמתה היא החברה הגדולה והמובילה באיטליה לייצור ושיווק אביזרי אמבטיה.
החברה עשתה דרך ארוכה מאז הקמתה וכיום מציעה מגוון מוצרים מרשים באיכות ללא פשרות המשלב עיצוב בשלל חומרים כגון: פלדה, עור, עץ פליז טרמופלסט ועוד.
עיצוב המוצרים ופיתוחם נעשה בשיתוף פעולה עם חלק ממעצבי המוצר הגדולים בעולם כדוגמת סדרת OUT-LINE שעוצבה על ידי מעצב העל Simone Michelli.
בקטלוג זה תוכלו למצוא את הקולקציה הנבחרת של מוצרי Gedy בייבוא בלעדי של חברת SH-Design בחירת המוצרים נעשתה תוך חשיבה, הקפדה ותשומת לב לקהל לקוחותינו הרחב.
מידע נוסף ניתן למצוא באתר הבית: www.gedy.com.

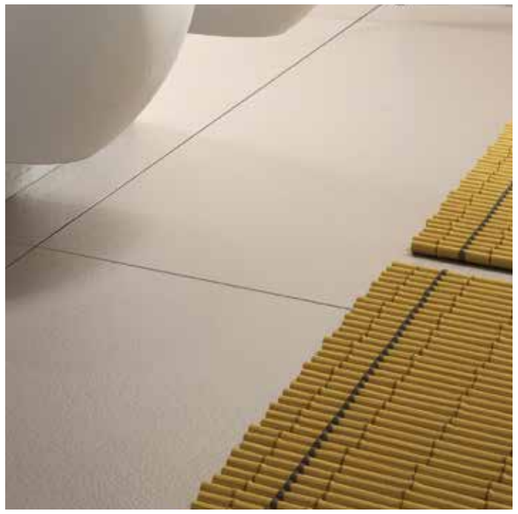

סדרת EROS

מק"ט 570120

מחזיק כוס תלוי

צבע: שחור מט
חומרים: פליז מצופה

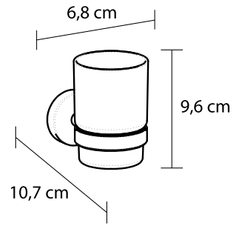

מק"ט 570127

דיספנסר תלוי

צבע: שחור מט
חומרים: פפליז מצופה

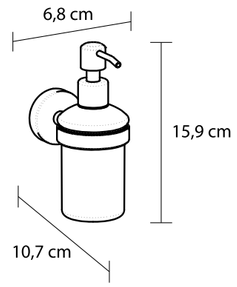

מק"ט 570121

מחזיק סבוניה תלוי

צבע: שחור מט
חומרים: פליז מצופה

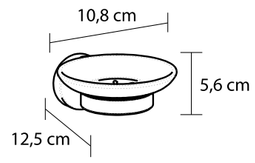

סדרת EROS

מק"ט 570124

קולב כפול

צבע: שחור מט
חומרים: פליז מצופה

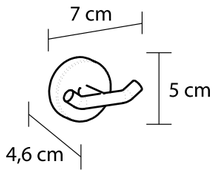

מק"ט 570131

מחזיק נייר פתוח

צבע: שחור מט
חומרים: פליז מצופה

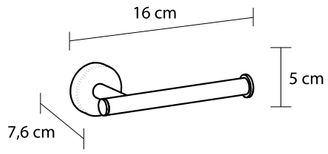

מק"ט 570130

מתלה מגבת 60 ס"מ תלוי

צבע: שחור מט
חומרים: פליז מצופה

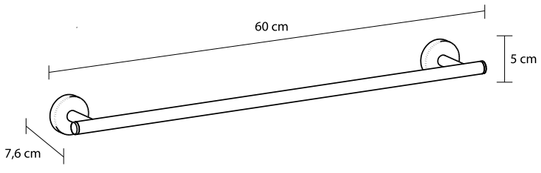

מק"ט 570126

טבעת מגבת

צבע: שחור מט
חומרים: פליז מצופה

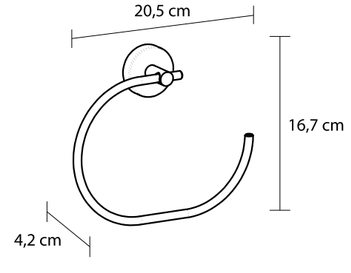

מק"ט 570125

מברשת אסלה תלויה

צבע: שחור מט
חומרים: פליז מצופה

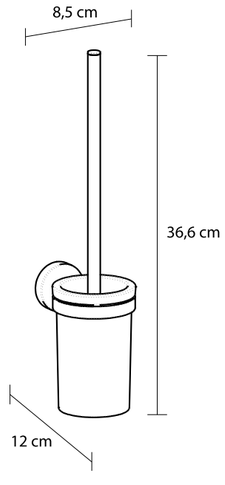

מק"ט 570123

מעמד למייבש שיער

צבע: שחור מט
חומרים: פליז מצופה

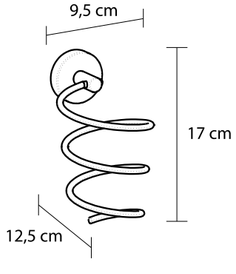

אביזרי אמבטיה

סדרת EROS

מק"ט 570160

מחזיק כוס תלוי

צבע: כרום
חומרים: פליז מצופה

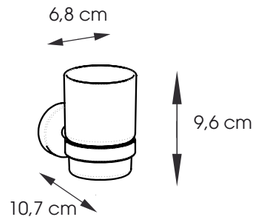

מק"ט 570161

מחזיק סבוניה תלוי

צבע: כרום
חומרים: פליז מצופה

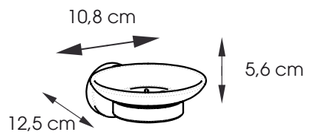

מק"ט 570167

דיספנסר תלוי

צבע: כרום
חומרים: פליז מצופה

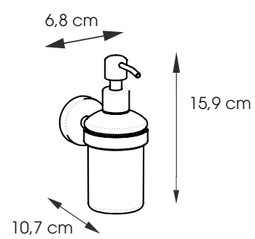

סדרת EROS

מק"ט 570168

מדף זכוכית 60 ס"מ

צבע: כרום
חומרים: פליז מצופה

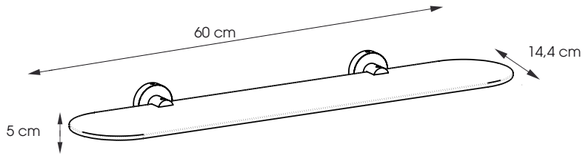

מק"ט 570162

מתלה מגבת 35 ס"מ תלוי

צבע: כרום
חומרים: פליז מצופה

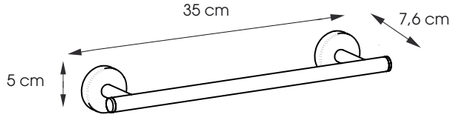

מק"ט 570169

מתלה מגבת 45 ס"מ תלוי

צבע: כרום
חומרים: פליז מצופה

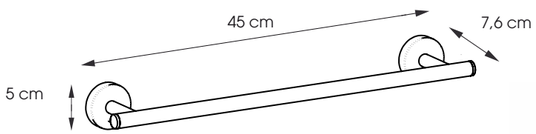

מק"ט 570170

מתלה מגבת 60 ס"מ תלוי

צבע: כרום
חומרים: פליז מצופה

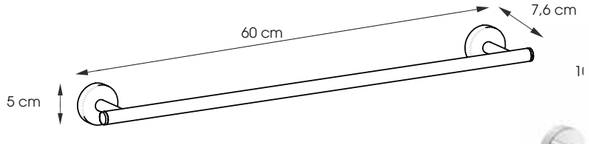

מק"ט 570163

מתלה מגבת כפול מתכוונן תלוי

צבע: כרום
חומרים: פליז מצופה
מחיר: 357₪

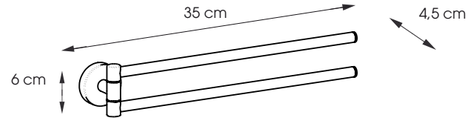

מק"ט 570171

מחזיק נייר פתוח

צבע: כרום
חומרים: פליז מצופה

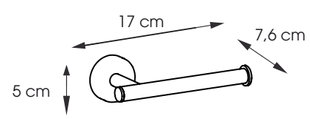

מק"ט 570172

מחזיק נייר סגור

צבע: כרום
חומרים: פליז מצופה

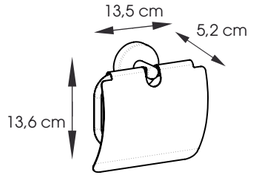

מק"ט 570164

קולב מגבות כפול תלוי

צבע: כרום
חומרים: פליז מצופה

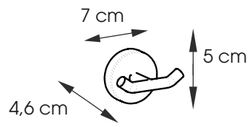

מק"ט 570166

טבעת מגבת תלויה

צבע: כרום
חומרים: פליז מצופה

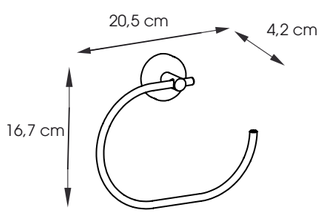

סדרת EROS

מק"ט 570165

מברשת אסלה תלויה

צבע: כרום
חומרים: פליז מצופה

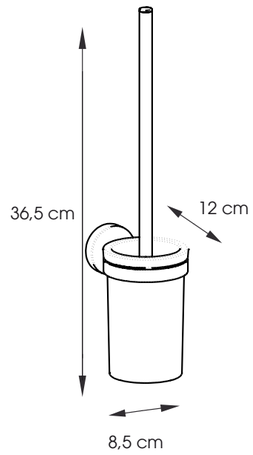

מק"ט 570174

מברשת אסלה מונחת

צבע: כרום
חומרים: פליז מצופה

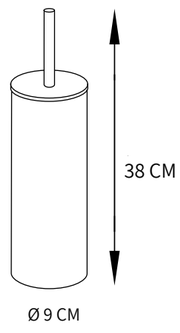

המחירים אינם כוללים מע"מ

מוצרים משלימים

מק"ט 511859

ידית אחיזה 28 ס"מ

צבע: כרום
חומרים: פלדת אל-חלד

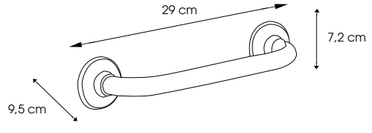

מק"ט 511860

ידית אחיזה 37 ס"מ

צבע: כרום
חומרים: פלדת אל-חלד

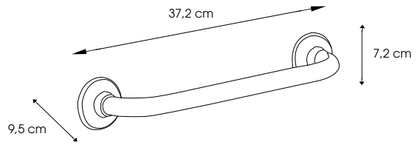

מק"ט 511861

ידית אחיזה 67 ס"מ

צבע: כרום
חומרים: פלדת אל-חלד

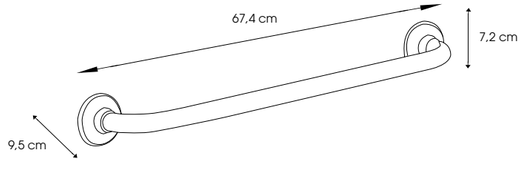

מוצרים משלימים

מק"ט 511856

סבוניה רשת מלבנית

צבע: כרום
חומרים: פלדת אל-חלד

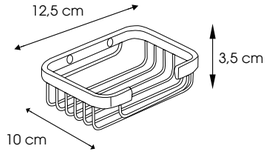

מק"ט 511857

סבוניה רשת מלבנית

צבע: כרום
חומרים: פלדת אל-חלד

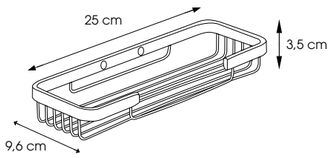

מק"ט 531309

סבוניה רשת מלבנית

צבע: כרום
חומרים: פלדת אל-חלד

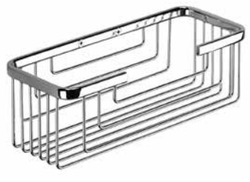

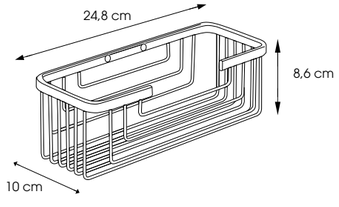

מוצרים משלימים

מק"ט 5310531

סבוניה רשת פינתית כפולה

צבע: כרום
חומרים: פלדת אל-חלד

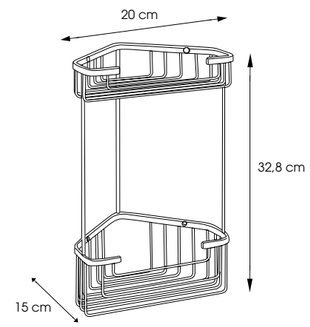

מק"ט 511858

סבוניה רשת פינתית בודדת

צבע: כרום
חומרים: פלדת אל-חלד

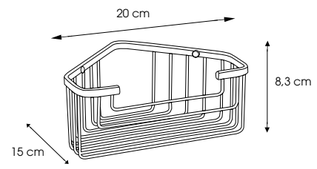

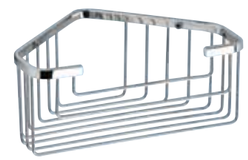

מק"ט 570132

סבוניה רשת פינתית בודדת

צבע: שחור מט
חומרים: פלדת אל-חלד

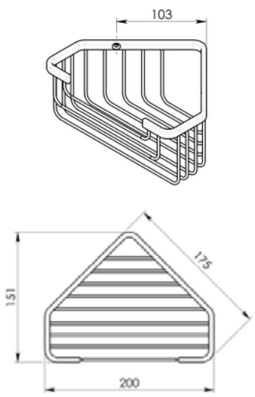

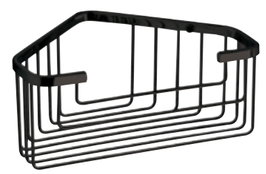

מוצרים משלימים

מק"ט 531208

קולב רביעייה לתליה על דלת

צבע: כרום
חומרים: פלדת אל-חלד

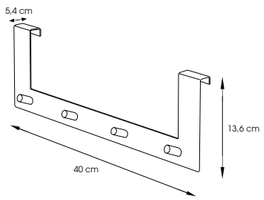

מק"ט 531209

קולב בודד לתליה על דלת

צבע: כרום
חומרים: פלדת אל-חלד

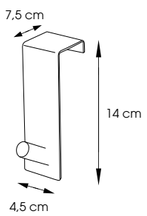

כיורי מטבח נירוסטה

UKINOX 206

208 סדרת MICRO
214 אביזרים משלימים

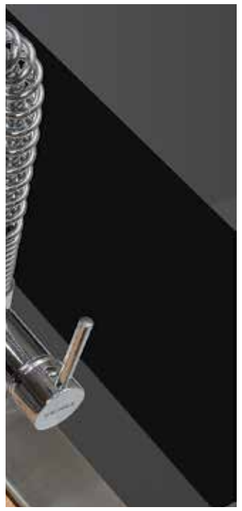

UKINOX

כיורי מטבח UKINOX - פרופיל חברה

מפעל מערכות כיורי מטבח UKINOX נוסד באיסטנבול טורקיה בשנת 1992. מאז היווסדו של המפעל הראשון, מייצרים כיורי איכות ממתכת אל-חלד באיכות הגבוהה ביותר וברמת המומחיות והתיחכום הגבוהים ביותר בתעשיה.
מפעליו וכל מוצריו נושאים את תקני האיכות הבינלאומיים המחמירים, היוקרתיים והנחשבים ביותר כיום, כגון BE EN ISO 9001.
המוניטין הפך לשם נרדף לאיכות בלתי מתפשרת, במחירים סבירים, וכן הרצון והשאיפה לגדול ולהרחיב את יכולות הייצור.

חומרים וגימורים משטחי כיור מטבח

מתכת האל-חלד בה אנו משתמשים בייצור היא רק מהסוג המשובח AISI 304 BA או מסוג BA LINEN 18/8 CR NI

פשתן (בד)
משטח ארוג מיקרו
LM LINEN

פשתן (בד)
משטח ארוג
L LINEN

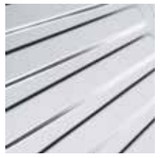

סאטן / S

מבריק / P

מתכת האל-חלד ידועה בעולם כולו
כחומר המיטבי להיגיינה ועמידות לאורך שנים!

התקנת
כיורי מטבח

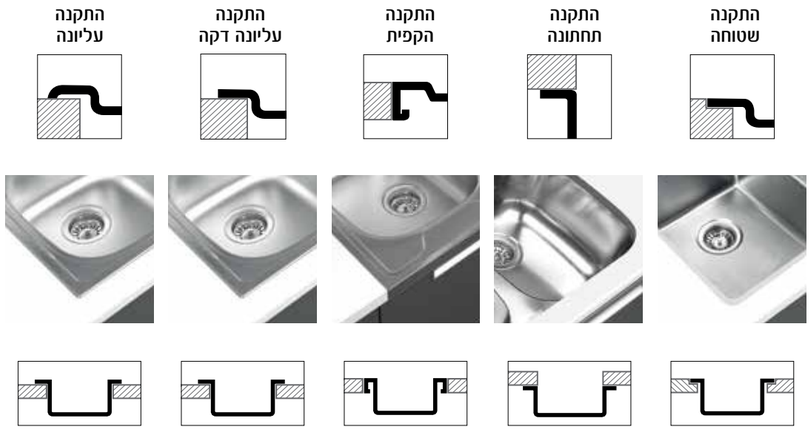

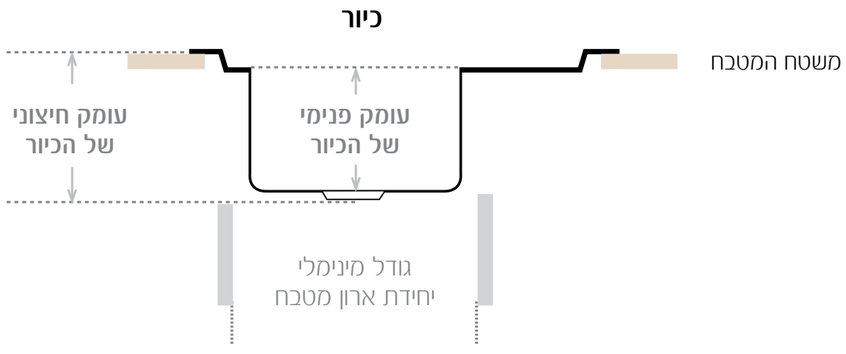

סדרת MICRO

מק"ט 580700

כיור Micro171 מידה 210X440X153 מ"מ נקז צידי

צבע: ניקל עובי: 1 מ"מ
חומרים: נירוסטה גימור: מבריק

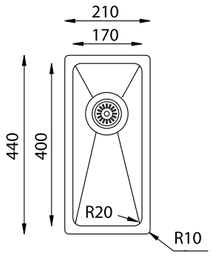

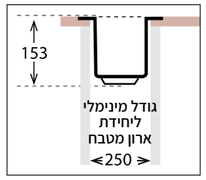

התקנה שטוחה מידות (מ"מ) 210X440	התקנה עליונה דקה מידות (מ"מ) 210X440	התקנה תחתונה מידות (מ"מ) 210X440
מידות התקנה 210 / 192 — 440 / 422	מידות התקנה 192 — 422	מידות התקנה 170 — 400

מק"ט 580701

כיור Micro172 מידה 210X440X153 מ"מ

צבע: ניקל עובי: 1 מ"מ
חומרים: נירוסטה גימור: מבריק

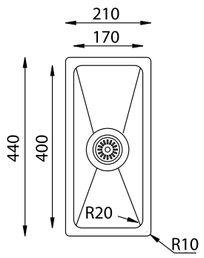

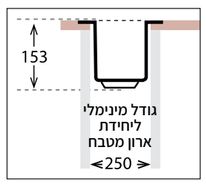

התקנה שטוחה מידות (מ"מ) 210X440	התקנה עליונה דקה מידות (מ"מ) 210X440	התקנה תחתונה מידות (מ"מ) 210X440
מידות התקנה 210 / 192 — 440 / 422	מידות התקנה 192 — 422	מידות התקנה 170 — 400

המחירים אינם כוללים מע"מ

סדרת MICRO

מק"ט 580702

כיור Micro340 מידה 380X440X215 מ"מ

צבע: ניקל | עובי: 1 מ"מ | עומק הכיור: 215 מ"מ
חומרים: נירוסטה | גימור: מבריק | עומק קערה: 215 מ"מ

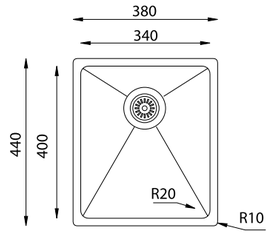

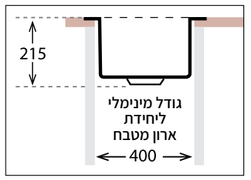

התקנה תחתונה	התקנה עליונה דקה	התקנה שטוחה
מידות (מ"מ) 380X440	מידות (מ"מ) 380X440	מידות (מ"מ) 380X440
340 / 400	362 / 422	380 / 362 / 440 / 422
מידות התקנה	מידות התקנה	מידות התקנה

580721 580724

מק"ט 580703

כיור Micro451 מידה 490X440X215 מ"מ

צבע: ניקל | עובי: 1 מ"מ | עומק הכיור: 215 מ"מ
חומרים: נירוסטה | גימור: מבריק | עומק קערה: 215 מ"מ

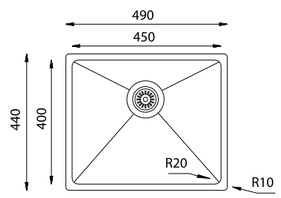

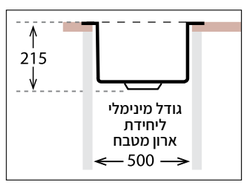

התקנה תחתונה	התקנה עליונה דקה	התקנה שטוחה
מידות (מ"מ) 490X440	מידות (מ"מ) 490X440	מידות (מ"מ) 490X440
450 / 400	472 / 422	490 / 472 / 440 / 422
מידות התקנה	מידות התקנה	מידות התקנה

580721 580724

המחירים אינם כוללים מע"מ

סדרת MICRO

מק"ט 580704

כיור Micro550 מידה 588X435X215 מ"מ

צבע: ניקל | עובי: 1 מ"מ | עומק הכיור: 215 מ"מ
חומרים: נירוסטה | גימור: מבריק | עומק קערה: 215 מ"מ

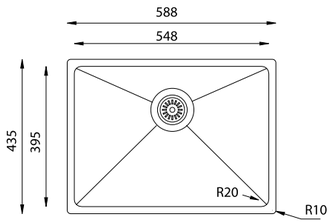

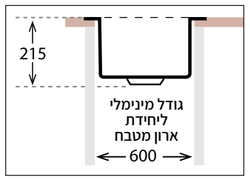

התקנה תחתונה	התקנה עליונה דקה	התקנה שטוחה
מידות (מ"מ) 588X435	מידות (מ"מ) 588X435	מידות (מ"מ) 588X435
548 / 395	570 / 417	588 / 570 / 435 / 417
מידות התקנה	מידות התקנה	מידות התקנה

580724

מק"ט 580705

כיור Micro500.500 מידה 504X504X228 מ"מ כולל חור לברז

צבע: ניקל | עובי: 1 מ"מ
חומרים: נירוסטה | גימור: מבריק

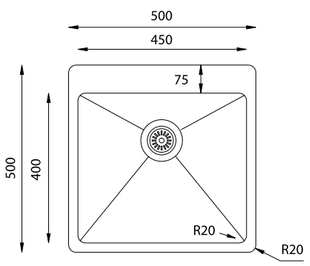

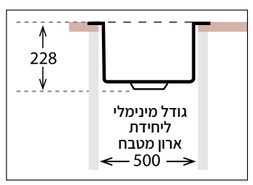

התקנה תחתונה	התקנה עליונה דקה	התקנה שטוחה
מידות (מ"מ) 490X440	מידות (מ"מ) 504X504	מידות (מ"מ) 504X504
482 / 482	482 / 482	504 / 482 / 504 / 482
מידות התקנה	מידות התקנה	מידות התקנה

580723 580721 580722

המחירים אינם כוללים מע"מ

מק"ט 580726

כיור SS304 D537 מידה 581X522X203 מ"מ כולל ונטיל

צבע: ניקל | עובי: 1 מ"מ | עומק הכיור: 228 מ"מ
חומרים: נירוסטה | גימור: מבריק | עומק קערה: 228 מ"מ

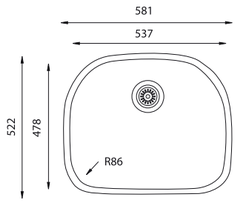

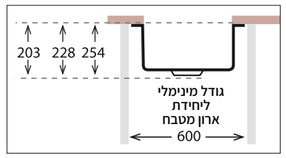

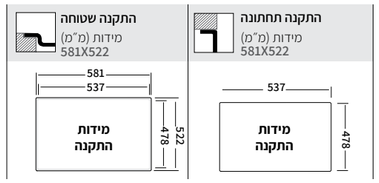

מק"ט 580707

כיור Micro745.400 מידה 785X440X215 מ"מ

צבע: ניקל | עובי: 1 מ"מ | עומק הכיור: 228 מ"מ
חומרים: נירוסטה | גימור: מבריק | עומק קערה: 228 מ"מ

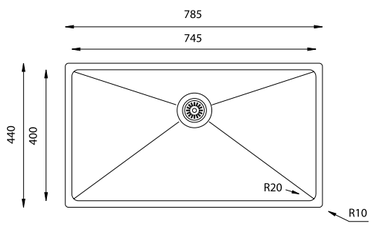

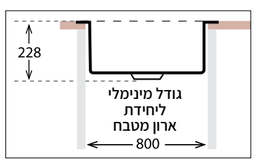

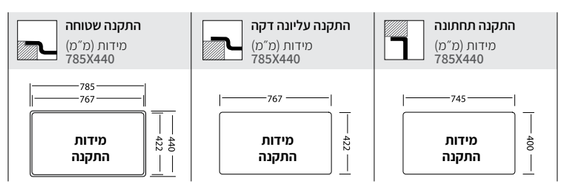

מק"ט 580709

כיור כפול Micro340.50.50 מידה 740X440X215 מ"מ

צבע: ניקל | עובי: 1 מ"מ | עומק הכיור: 215 מ"מ
חומרים: נירוסטה | גימור: מבריק | עומק קערה: 215 מ"מ

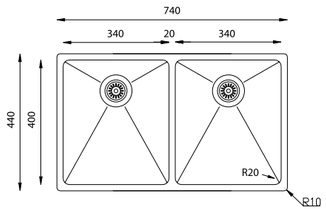

מק"ט 580710

כיור כפול Micro400.50.50 מידה 860X490X215 מ"מ

צבע: ניקל | עובי: 1 מ"מ | עומק הכיור: 215 מ"מ
חומרים: נירוסטה | גימור: מבריק | עומק קערה: 215 מ"מ

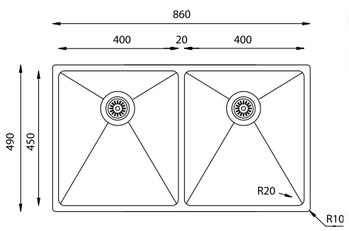

מק"ט 580721

קערית שאריות לכיורי MICRO

צבע: ניקל
חומרים: נירוסטה

מק"ט 580722

רשת ייבוש לכיורי MICRO

צבע: ניקל
חומרים: נירוסטה

מק"ט 580723

קרש חיתוך לכיורי MICRO מידה 300X420 מ"מ

צבע: טבעי
חומרים: עץ

מק"ט 580724

קרש חיתוך לכיורי MICRO מידה 200X420 מ"מ

צבע: טבעי
חומרים: עץ

מק"ט 580729

ונטיל איטלקי LB PLAST

צבע: ניקל
חומרים: נירוסטה ,ABS

כלים סניטריים

ALICE 218

220 סדרת UNICA
226 סדרת FORM
228 סדרת ICON
234 סדרת BOHEME
242 **GUREL** סדרת UNO

SANITANA 244

246 סדרת GLAM
248 סדרת NEX
250 סדרת CORAL
252 סדרת BE YOU
256 סדרת GRECIA
258 סדרת KAPA
260 סדרת POP
262 סדרת REGINA
264 סדרת MONIOUE
270 סדרת MOBIL
272 כיורים
278 משתנות SANITANA
280 אגניות SANITANA

ALICE
CERAMICA

אליצ'ה קרמיקה - פרופיל החברה

ALICE קרמיקה ממוקמת בעיירה הציורית CIVITA CASTELLANA
כ-50 ק"מ מרומא שבאיטליה.

משנת 1998 אנחנו ב-ALICE התמקצענו בייצור כיורים, אסלות, אגניות ומוצרי חרס דומים. בשעה שאנו נחשבים לחברה צעירה אנו גאים ביצירתיות והאמביציה שלנו המהוות אתגר עבור המפעלים המסורתיים לכלים סניטריים שבאזורינו.

דגש מיוחד על עיצוב עם קווים שטרם נראו בעולמנו תוך כדי התחשבות בנוחות המשתמש במוצרינו רכשו עבורינו מוניטין של שקחן מפתח חדש בתעשיית הכלים הסניטריים בעיירה שמהווה בית לכמה מהמותגים הגדולים בעולם בתעשיה זו.

אנו מייצרים בגאווה 100% מקו המוצרים שלנו, להנהלה שלנו יש ניסיון של שנים רבות בתעשייה בחברות הגדולות באיטליה ולקחנו על עצמנו את האתגר שבו נביע את היצירתיות שלנו עם מוצרים שטרם נראו כמו שתוכלו לראות בקולקציות: NUR,SPY,ICON .

זהו לא סוד שהמורשת של האזור ממנו אנו מגיעים באיטליה עזר לנו בעיצוב דמותה של ALICE ומשם השכלנו להתעלות ולחדש מעבר לכל הצפיות. זהו הגורם שהופך את היצירות שלנו למופלאות.

בואו ותכירו את ALICE החדשה, הלא מתפשרת והייחודית דרך קטלוג זה.

סדרת UNICA

אסלה + מושב תואם

חומרים: חרס

מק"ט 560084 צבע: בטון בהיר
מק"ט 560083 צבע: בטון כהה
מק"ט 560086 צבע: שחור מט
מק"ט 560085 צבע: לבן מט
מק"ט 560087 צבע: לבן

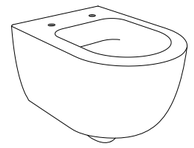

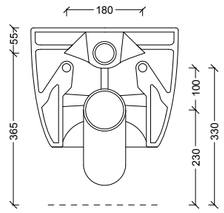

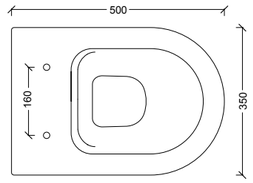

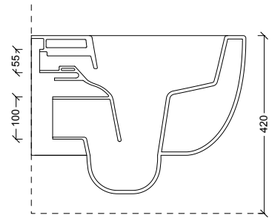

סדרת UNICA

כיור מידה 700X390X180 מ"מ

חומרים: חרס

מק"ט 560047 צבע: לבן
מק"ט 560048 צבע: בטון בהיר
מק"ט 560049 צבע: בטון כהה

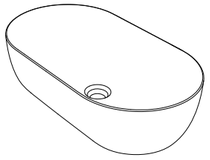

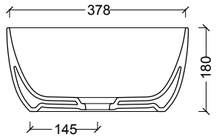

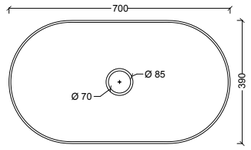

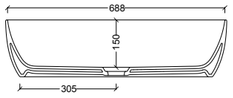

סדרת UNICA

כיור מידה 550X360X170 מ״מ

חומרים: חרס

מק״ט 560044	**מק״ט 560045**	**מק״ט 560046**
צבע: לבן	צבע: בטון בהיר	צבע: בטון כהה

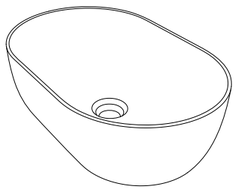

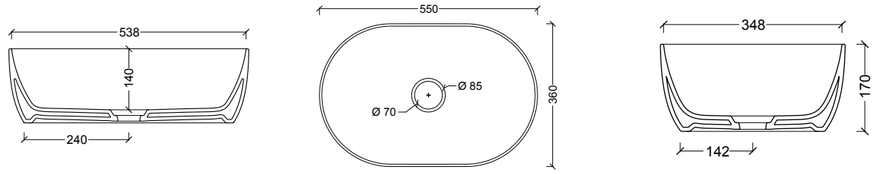

כיור מידה 450X320X160 מ״מ

חומרים: חרס

מק״ט 560041	**מק״ט 560042**	**מק״ט 560043**
צבע: לבן	צבע: בטון בהיר	צבע: בטון כהה

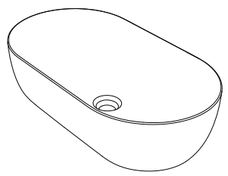

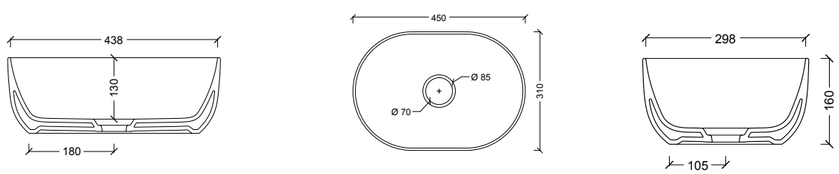

סדרת UNICA

כיור מונח מלבני מידה 500X370X150 מ״מ

חומרים: חרס

מק״ט 560122	**מק״ט 560123**	**מק״ט 560124**
צבע: לבן	צבע: בטון בהיר	צבע: בטון כהה

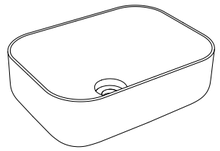

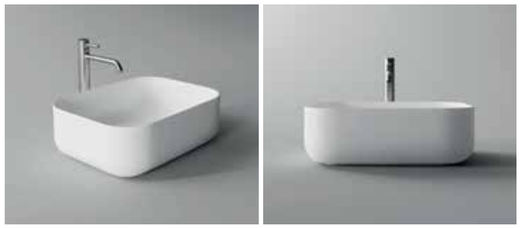

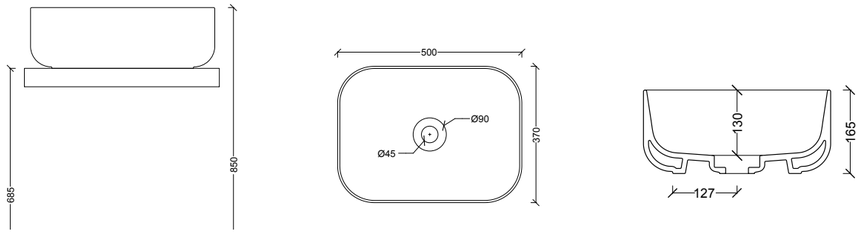

כיור מונח מרובע מידה 370X370X160 מ״מ

חומרים: חרס

מק״ט 560125	**מק״ט 560126**	**מק״ט 560127**
צבע: לבן	צבע: בטון בהיר	צבע: בטון כהה

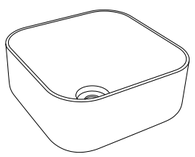

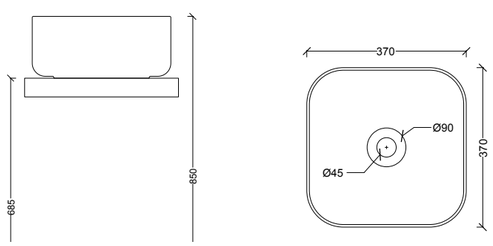

סדרת UNICA

כיור מונח עגול קוטר 400 מ״מ גובה 200 מ״מ

חומרים: חרס

מק״ט 560128 צבע: לבן

מק״ט 560129 צבע: בטון בהיר

מק״ט 560130 צבע: בטון כהה

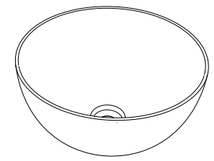

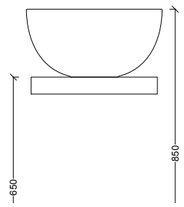

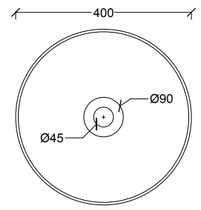

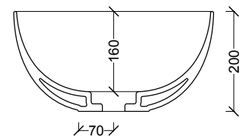

המחירים אינם כוללים מע״מ

סדרת FORM

כיור מונח אובלי מידה 650X400X120 מ״מ

חומרים: חרס

מק״ט 560137	**מק״ט 560138**	**מק״ט 560139**
צבע: לבן	צבע: שחור מט	צבע: בטון כהה

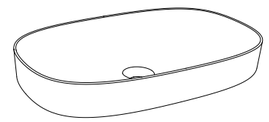

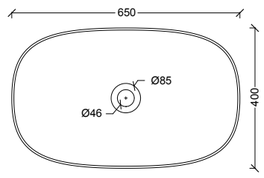

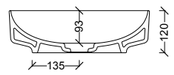

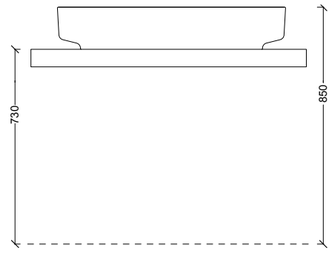

כיור מונח מלבני מידה 600X350X120 מ״מ

חומרים: חרס

מק״ט 560140	**מק״ט 560141**	**מק״ט 560142**
צבע: לבן	צבע: שחור מט	צבע: בטון כהה

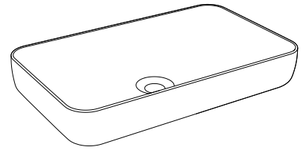

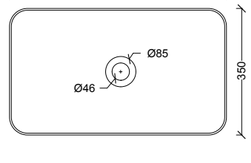

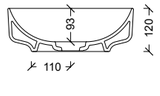

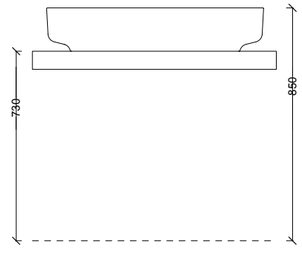

המחירים אינם כוללים מע״מ

סדרת ICON

כיור מונח מידה 850X370 מ״מ

חומרים: חרס

מק״ט 560037
צבע: לבן

מק״ט 560050
צבע: לבן מט

מק״ט 560051
צבע: שחור מט

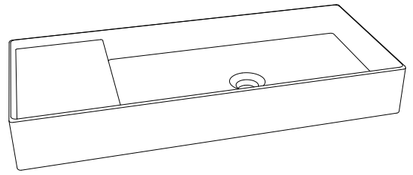

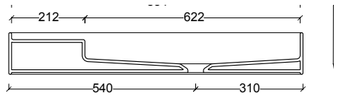

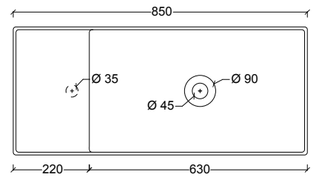

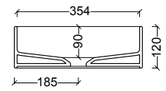

המחירים אינם כוללים מע״מ

סדרת ICON

כיור מלבני מידה 600X370X120 מ״מ

חומרים: חרס

מק״ט 560002	**מק״ט 560006**	**מק״ט 560010**
צבע: לבן	צבע: לבן מט	צבע: שחור מט

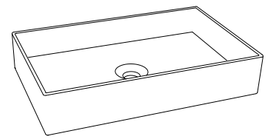

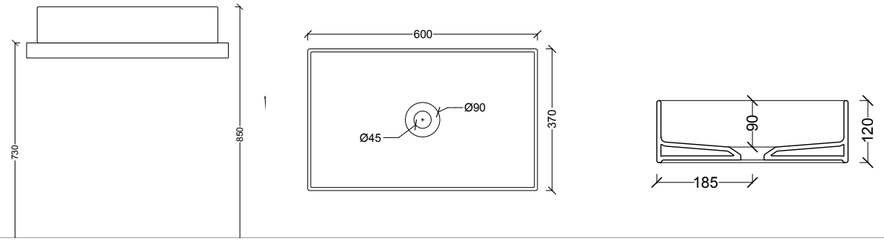

כיור אובאלי מונח מידה 650X350X120 מ״מ

חומרים: חרס

מק״ט 560003	**מק״ט 560007**	**מק״ט 560011**
צבע: לבן	צבע: לבן מט	צבע: שחור מט

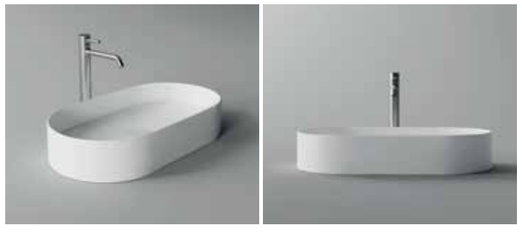

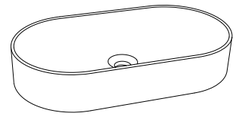

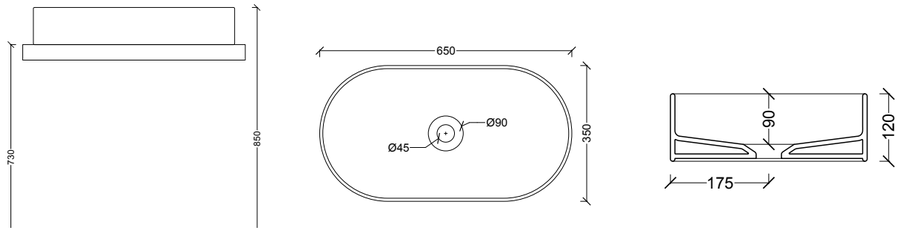

סדרת ICON

כיור מלבני מידה 650X400X120 מ״מ

חומרים: חרס

מק״ט 560001	**מק״ט 560005**	**מק״ט 560009**
צבע: לבן	צבע: לבן מט	צבע: שחור מט

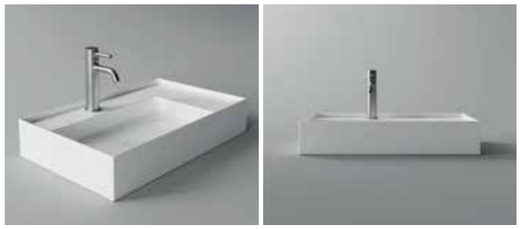

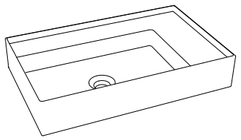

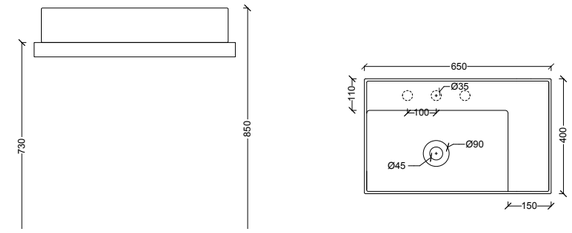

כיור עגול קוטר 400 מ"מ

חומרים: חרס

מק״ט 560000	**מק״ט 560004**	**מק״ט 560008**
צבע: לבן	צבע: לבן מט	צבע: שחור מט

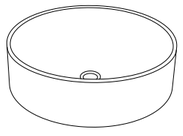

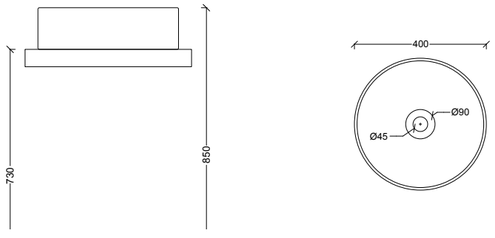

סדרת ICON

כיור מלבני מונח / תלוי מידה 500X350X130 מ״מ

חומרים: חרס

מק״ט 560110 צבע: לבן
מק״ט 560111 צבע: שחור מט
מק״ט 560112 צבע: לבן מט

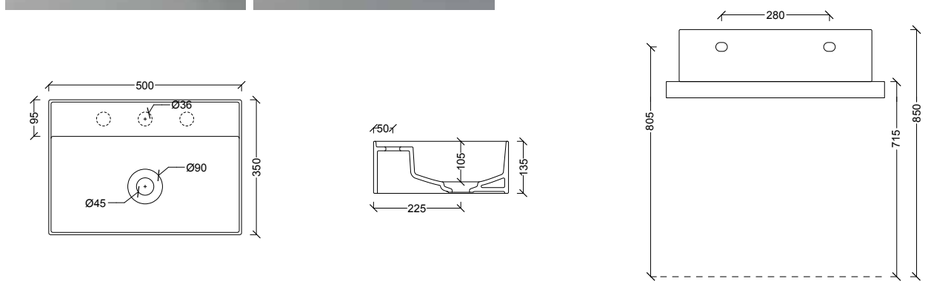

כיור מלבני מונח / תלוי מידה 600X450X130 מ״מ

חומרים: חרס

מק״ט 560113 צבע: לבן
מק״ט 560114 צבע: שחור מט
מק״ט 560115 צבע: לבן מט

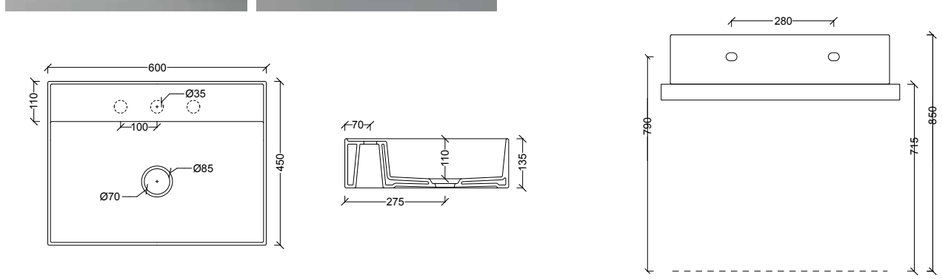

סדרת ICON

כיור מלבני מונח / תלוי מידה 800X450X130 מ״מ

חומרים: חרס

מק״ט 560116 צבע: לבן
מק״ט 560117 צבע: שחור מט
מק״ט 560118 צבע: לבן מט

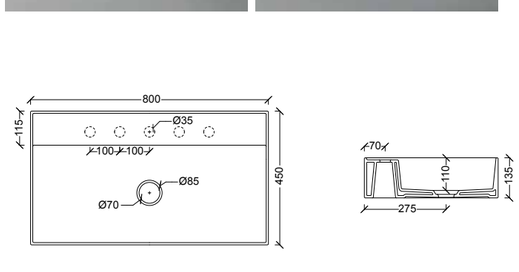

כיור מלבני מונח / תלוי מידה 1000X450X130 מ״מ

חומרים: חרס

מק״ט 560119 צבע: לבן
מק״ט 560120 צבע: שחור מט
מק״ט 560121 צבע: לבן מט

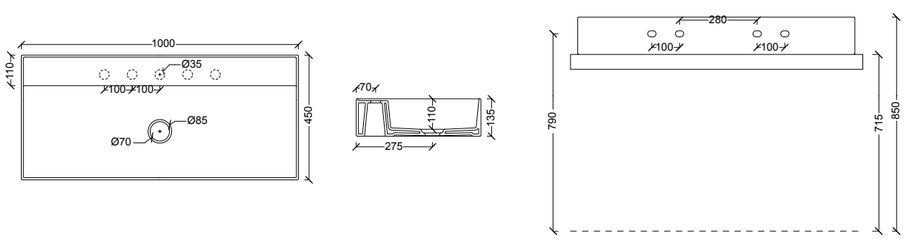

סדרת BOHEME

מק"ט 560026

כיור מידה 112X64 ס"מ

צבע: לבן
חומרים: חרס

מק"ט 560027

רגל לכיור 112/95 ס"מ

צבע: לבן
חומרים: חרס

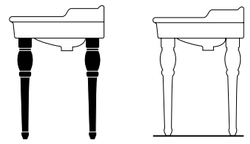

מק"ט 560024

כיור מידה 95X58 ס"מ

צבע: לבן
חומרים: חרס

מק"ט 560027

רגל לכיור 112/95 ס"מ

צבע: לבן
חומרים: חרס

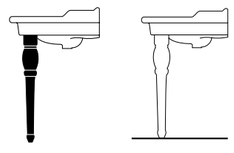

המחירים אינם כוללים מע"מ

סדרת BOHEME

מק"ט 560022

כיור מידה 70X55 ס"מ

צבע: לבן
חומרים: חרס

מק"ט 560023

רגל לכיור 70 ס"מ

צבע: לבן
חומרים: חרס

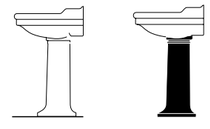

סדרת BOHEME

מק"ט 560016

אסלה תלויה + מושב

צבע: לבן
חומרים: חרס

מק"ט 560017

אסלה תלויה
ללא מושב BOHEME

צבע: לבן

מק"ט 560029

מושב לאסלה תלויה
BOHEME סגירה שקטה

צבע: לבן

מק"ט 560018

בידה תלוי BOHEME

צבע: לבן

סדרת BOHEME

מק"ט 560021

מונובלוק + מיכל הדחה גבוה + צינור + מושב

צבע: לבן
חומרים: חרס

מק"ט 560030
אסלה P BOHEME
למ. הדחה גבוה
צבע: לבן

מק"ט 560031
מ. הדחה BOHEME
צבע: לבן

מק"ט 560032
מאריך למ. הדחה
גבוה BOHEME + מנגנון
צבע: לבן

מק"ט 560033
מושב לאסלה מונחת BOHEME
צירי נירוסטה סגירה שקטה
צבע: לבן

מק"ט 560034
מנגנון שטיפה +
שרשרת BOHEME
צבע: כרום

מק"ט 560030

אסלה למיכל הדחה גבוה

צבע: לבן
חומרים: חרס

מק"ט 560019
בידה BOHEME
צבע: לבן

מק"ט 560033
מושב לאסלה מונחת BOHEME
צירי נירוסטה סגירה שקטה
צבע: לבן

המחירים אינם כוללים מע"מ

סדרת BOHEME

מק"ט 560020

מונובלוק

צבע: לבן
חומרים: חרס

מק"ט 560033
מושב לאסלה מונחת BOHEME
צירי נירוסטה סגירה שקטה
צבע: לבן

מק"ט 560038
אסלה למונבלוק BOHEME
צמוד מיכל הדחה
צבע: לבן

מק"ט 560039
מ. הדחה BOHEME
למונובלוק צמוד
צבע: לבן

מק"ט 560040
מגגנון למונובלוק
560020
צבע: כרום

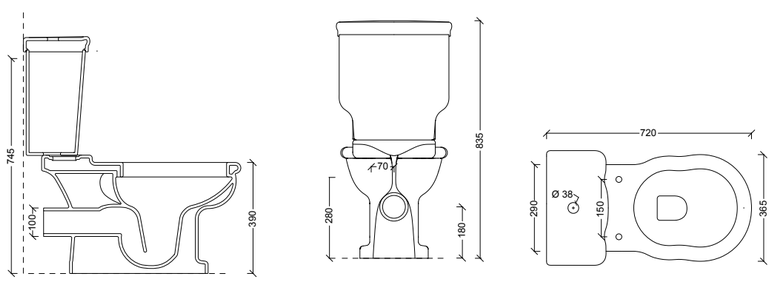

המחירים אינם כוללים מע"מ

מק"ט 580400

אסלה תלויה מידה 500 מ"מ + מושב הידראולי SLIM

צבע: לבן
חומרים: חרס

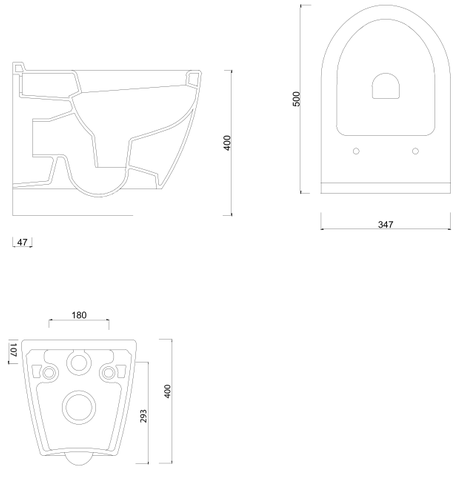

מק"ט 580401

אסלה תלויה מידה 500 מ"מ + מושב הידראולי SLIM

צבע: שחור
חומרים: חרס

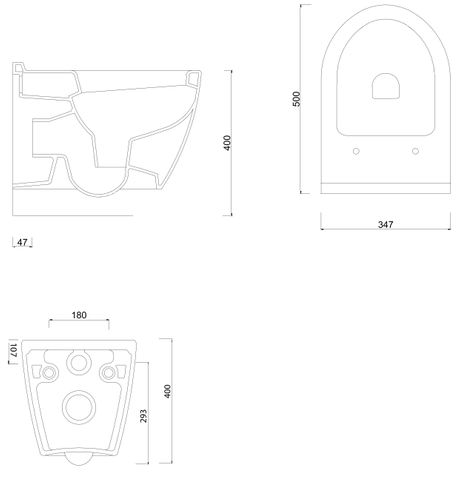

מק"ט 580413

מושב רימלס חדש (לחיצה אחת)

צבע: לבן
חומרים:

* עד גמר המלאי

מושב לאסלה רגיל SLIM מידה 500 מ"מ סגירה שקטה ונשלף

חומרים: חרס

580414
צבע: לבן

580418
צבע: שחור

Sanitana

סניטנה - פרופיל החברה

סניטנה נמצאת באנאדיה בפורטוגל. החברה הוקמה בשנת 1979 ומתמחה בייצור כלים סניטריים. זו החברה היחידה מסוגה בפורטוגל המקדישה את כל משאביה והידע שלה בייצור כלים סניטריים.

החברה חרטה על דגלה החל מראשית פעילותה ועד היום את רצונה לספק את רצונם של לקוחותיה ולהיות קשובה לרצון לקוחותיה כיעדים עיקריים וחשובים.

סניטנה מייצרת את מגוון המוצרים הבא - סדרת כלים סניטריים, כיורים, ריהוט לחדרי אמבטיה, אסלות, ברזים, אמבטיות, מתקני (עמודות) עיסוי (מסאז') רגילות והידרו, מקלחונים, בסיסי מקלחת וכיורי מטבח.

בשל שאיפתה של החברה לייצר את המוצרים הטובים ביותר, בתהליכי הייצור הטובים והמתקדמים ביותר ועם כח האדם הטוב ביותר שקיים, החברה השקיעה לאורך השנים מאמצים ומשאבים רבים בתשתית, ציוד מתקדם וכן העשרה ופיתוח הידע המקצועי הן של החברה עצמה והן של ספקי המשנה.
החברה מחוייבת להמשך צמיחה ופיתוח, תוך כדי הצגת מוצרים חדשים בהתאם.

משימה - מטרה

מטרתה של חברת סניטנה היא לייצר מוצרים בהתאם לטעמם, רצונם ולשביעות רצונם המלאה של לקוחותיה, תוך כדי שמירה על בטיחות ורווחת לקוחותיה.
המוצרים מיוצרים בתקני האיכות הקפדניים והמחמירים ביותר.
הן חברת סניטנה והן ספקיה מחוייבים לעשות את המירב והמיטב לספק את המוצרים הטובים ביותר ללקוחותיה.

מחויבות לאיכות

סניטנה מודעת היטב לעובדה כי לאורך זמן הצלחתה של חברה תלויה באיכותם הבלתי מתפשרת של מוצריה, ולכן משקיעה רבות בשיפור תהליכי התכנון והייצור משלב הרעיון ועד שלב הייצור הסופי. סניטנה גאה לעמוד בכל תקני האיכות המחמירים ביותר והינה מוסמכת איזו מטעם מכון התקנים הפורטוגלי מזה שנים רבות, לשביעות רצונם המלאה של לקוחותיה החל משלב התכנון, הייצור וכלה באיכות השירות.

סדרת GLAM

מק"ט 520001

אסלה תלויה רימלס + מושב פניאומטי נשלף

צבע: לבן
חומרים: חרס

מק"ט 520092

אסלה תלויה GLAM רימלס

צבע: לבן

מק"ט 520093

מושב אסלה GLAM SLIM פנאומטי

צבע: לבן

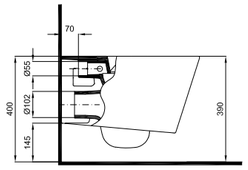

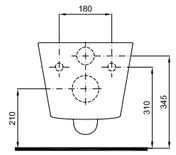

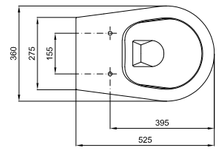

המחירים אינם כוללים מע"מ

סדרת NEX

מק"ט 520002

אסלה תלויה + מושב פניאומטי

צבע: לבן
חומרים: חרס

מק"ט 520094
אסלה תלויה NEX
צבע: לבן

מק"ט 520095
מושב אסלה NEX פנאומטי נשלף
צבע: לבן

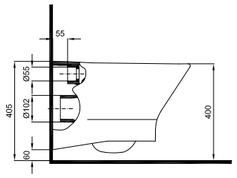

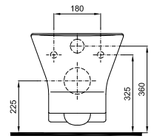

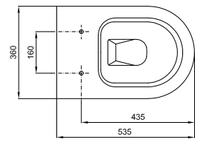

המחירים אינם כוללים מע"מ

סדרת CORAL

מק"ט 520122
אסלה תלויה + מושב קומפלט

צבע: לבן
חומרים: חרס

מק"ט 520131
אסלה תלויה CORAL
צבע: לבן

מק"ט 520132
מושב CORAL דק פנאומטי נשלף
צבע: לבן

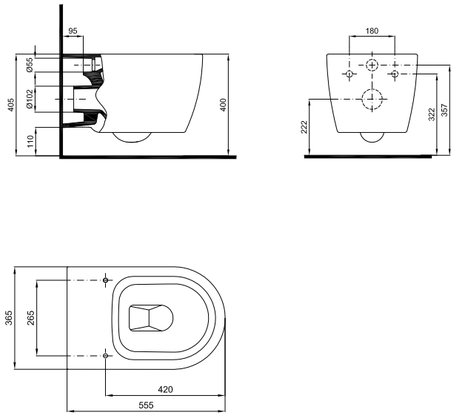

המחירים אינם כוללים מע"מ

מק"ט 533460

כיור חצי שקוע מידה 500X350 מ"מ ללא חור

צבע: לבן
חומרים: חרס

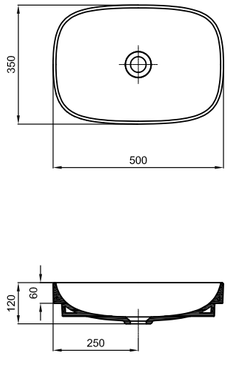

מק"ט 533462

כיור חצי שקוע מידה 600X350 מ"מ ללא חור

צבע: לבן
חומרים: חרס

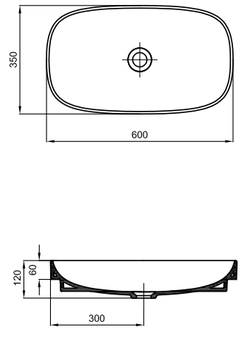

מק"ט 533463

כיור חצי שקוע מידה 630X400 מ"מ כולל חור ימין

צבע: לבן
חומרים: חרס

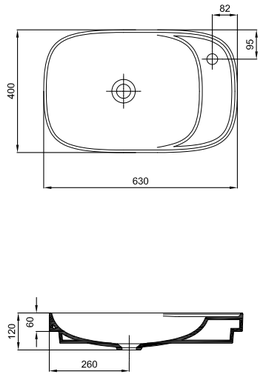

מק"ט 533464

אסלה תלויה

צבע: לבן
חומרים: חרס

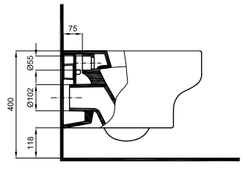

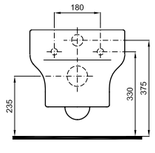

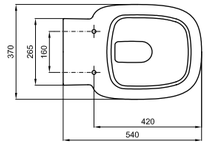

מק"ט 533466

מושב הידראולי

צבע: לבן
חומרים: חרס

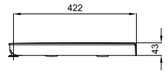

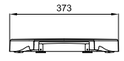

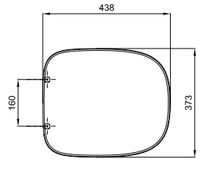

המחירים אינם כוללים מע"מ

מק"ט 533465

בידה תלוי

צבע: לבן
חומרים: חרס

* יש לוודא מלאי, מוצר B2B

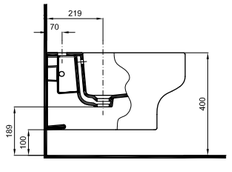

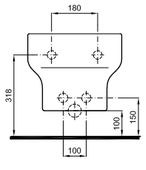

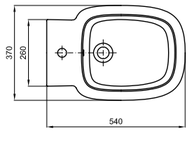

סדרת GRECIA

מק"ט 533449

מונובלוק קומפלט

צבע: לבן
חומרים: חרס

מק"ט 533446
אסלה יציאה אופקית
צבע: לבן

מק"ט 533447
מיכל הדחה כולל מנגנון
צבע: לבן

מק"ט 533448
מושב אסלה MDF למונובלוק
צבע: לבן

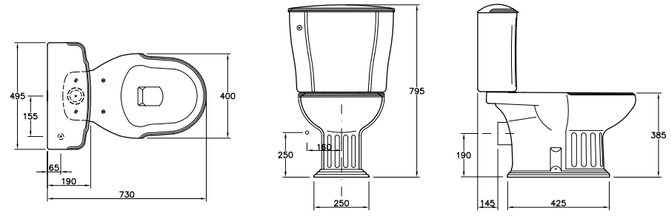

מושב אסלה למונובלוק

מק"ט 533448
צבע: לבן
חומר: MDF

מק"ט 533450
צבע: וונגה
חומר: MDF

המחירים אינם כוללים מע"מ

סדרת GRECIA

מק"ט 533444

כיור 650 מ"מ

צבע: לבן
חומרים: חרס

מק"ט 533445

רגל לכיור גרסיה

צבע: לבן
חומרים: חרס

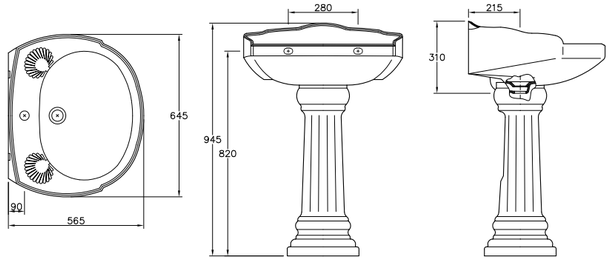

מק"ט 533451

בידה מונח

צבע: לבן
חומרים: חרס

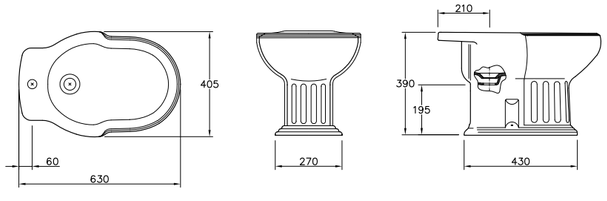

המחירים אינם כוללים מע"מ

מק"ט 534449

אסלה תלויה + מושב הידראולי קומפלט

צבע: לבן
חומרים: חרס

מק"ט 534101

אסלה תלויה KAPA

צבע: לבן

מק"ט 534001

מושב פופ ארט KAPA הידראולי

צבע: לבן

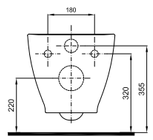

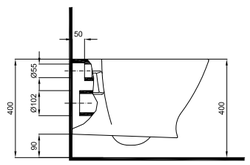

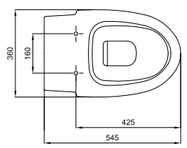

מק"ט 520250

מונובלוק קומפלט

צבע: לבן
חומרים: חרס

מק"ט 520270

אסלה KAPA למונובלוק

צבע: לבן

מק"ט 530220

מיכל הדחה KAPA כולל מנגנון

צבע: לבן

מק"ט 534001

מושב פופ ארט KAPA הידראולי

צבע: לבן

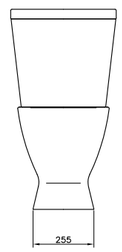

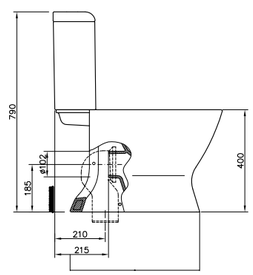

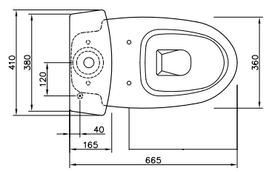

מק"ט 530334

בידה מונח

צבע: לבן
חומרים: חרס

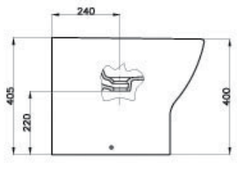

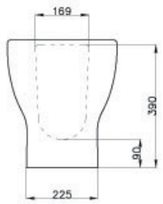

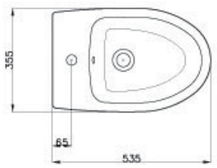

מק"ט 534448

אסלה תלויה עם מושב אסלה הידראולי

צבע: לבן
חומרים: חרס

מק"ט 534111
אסלה תלויה POP
צבע: לבן

מק"ט 534015
מושב אסלה POP הידראולי
צבע: לבן

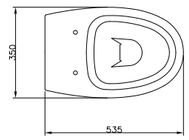

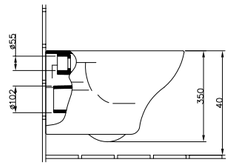

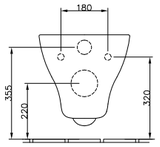

מק"ט 534401

מונובלוק קומפלט יציאה אופקית

צבע: לבן
חומרים: חרס

מק"ט 534333
אסלה POP יציאה אופקי
צבע: לבן

מק"ט 534012
מיכל הדחה POP
צבע: לבן

מק"ט 534015
מושב אסלה POP הידראולי
צבע: לבן

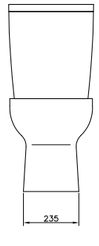

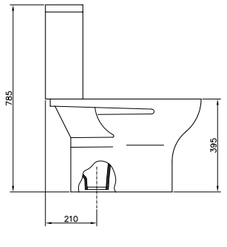

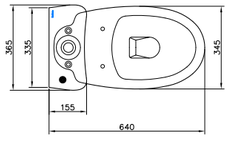

מק"ט 534000

מונובלוק קומפלט יציאה תחתונה

צבע: לבן
חומרים: חרס

מק"ט 534011
אסלה POP יציאה אנכי
צבע: לבן

מק"ט 534012
מיכל הדחה POP
צבע: לבן

מק"ט 534015
מושב אסלה POP הידראולי
צבע: לבן

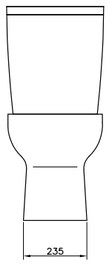

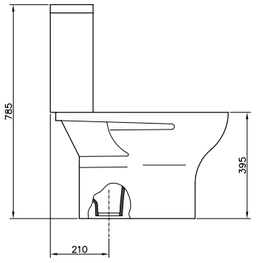

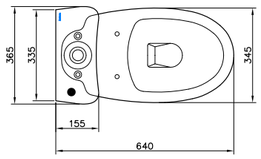

מק"ט 534004

כיור מידה 360X320 מ"מ

צבע: לבן
חומרים: חרס

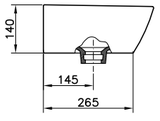

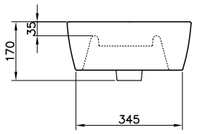

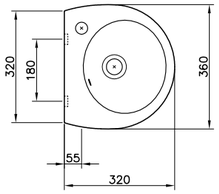

סדרת REGINA

מק"ט 530720

מונובלוק קומפלט

צבע: לבן
חומרים: חרס

מק"ט 530702
אסלה REGINA
צבע: לבן

מק"ט 530703
מיכל הדחה REGINA
צבע: לבן

מק"ט 530704
מושב REGINA ABS
צבע: לבן

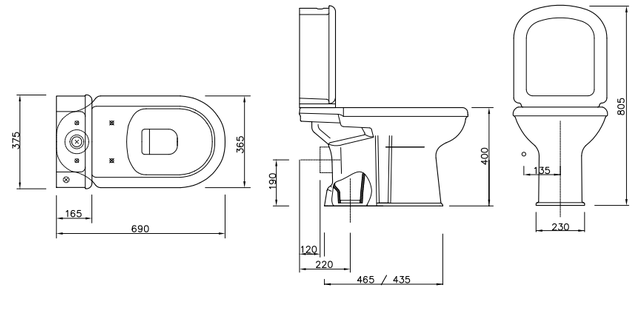

מק"ט 530724

בידה מונח

צבע: לבן
חומרים: חרס

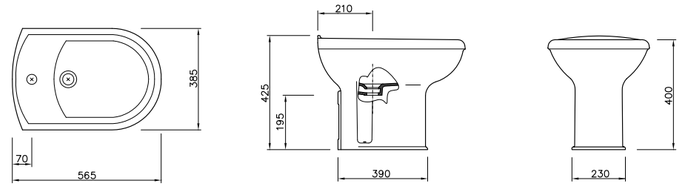

סדרת REGINA

מק"ט 530722

כיור מידה 605X490 מ"מ

צבע: לבן
חומרים: חרס

מק"ט 530709

רגל לכיור מידה 605X490 מ"מ

צבע: לבן
חומרים: חרס

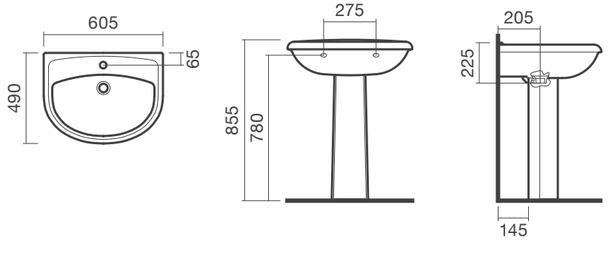

סדרת MONIQUE

מק"ט 520121

מונובלוק קומפלט

צבע: לבן
חומרים: חרס

מק"ט 510121
אסלה למונובלוק
צבע: לבן

מק"ט 460450
מושב אסלה OLIMPIA נשלף
צבע: לבן

מק"ט 530400
מיכל הדחה + מנגנון למונובלוק
צבע: לבן

מק"ט 530565 - אריזה למונובלוק MONIQUE

מק"ט 520130

מונובלוק קומפלט

צבע: פרגמון
חומרים: חרס

מק"ט 510131
אסלה למונובלוק
צבע: פרגמון

מק"ט 522778
מושב אסלה איטליה צירי נירוסטה
צבע: פרגמון

מק"ט 530401
מיכל הדחה + מנגנון למונובלוק
צבע: פרגמון

מק"ט 530565 - אריזה למונובלוק MONIQUE

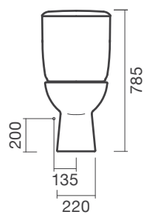

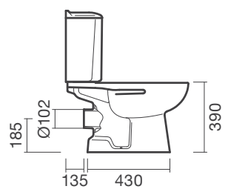

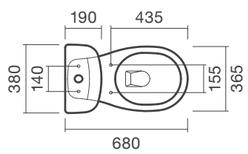

סדרת MONIQUE

מק"ט 538747

אסלה קצרה MONIQUE P

צבע: לבן
חומרים: חרס

מק"ט 538748

אסלה קצרה MONIQUE P

צבע: פרגמון
חומרים: חרס

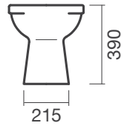

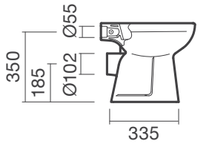

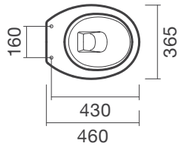

מק"ט 530332

בידה מונח

צבע: לבן
חומרים: חרס

מק"ט 530333

בידה מונח

צבע: פרגמון
חומרים: חרס

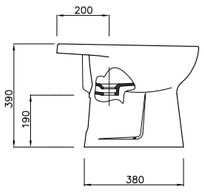

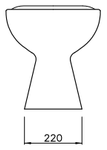

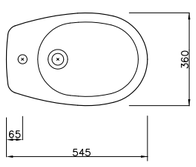

סדרת MONIQUE

מק"ט 569525

אסלה תלויה

צבע: לבן
חומרים: חרס

מק"ט 569585

אסלה תלויה

צבע: פרגמון
חומרים: חרס

מק"ט 460450

מושב אסלה OLIMPIA נשלף + סגירה שקטה

צבע: לבן

מק"ט 522778

מושב אסלה איטליה צירי נירוסטה

צבע: פרגמון

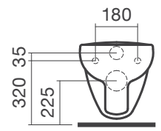

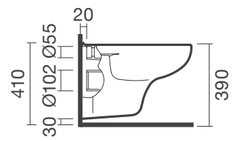

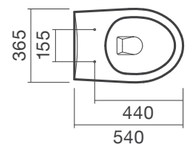

מק"ט 530566 - אריזה לאסלה תלויה MONIQUE

מק"ט 530338

בידה תלוי

צבע: לבן
חומרים: חרס

מק"ט 530339

בידה תלוי

צבע: פרגמון
חומרים: חרס

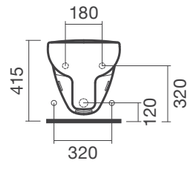

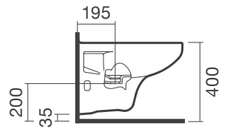

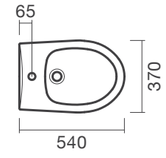

המחירים אינם כוללים מע"מ

סדרת MONIQUE

מק"ט 520160

כיור מידה 560X435 מ"מ

צבע: לבן
חומרים: חרס

מק"ט 520170

רגל

צבע: לבן
חומרים: חרס

מק"ט 520180

חצי רגל + סט קפיצים

צבע: לבן
חומרים: חרס

מק"ט 520190

כיור מידה 560X435 מ"מ

צבע: פרגמון
חומרים: חרס

מק"ט 520200

רגל

צבע: פרגמון
חומרים: חרס

מק"ט 520210

חצי רגל + סט קפיצים

צבע: פרגמון
חומרים: חרס

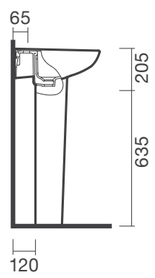

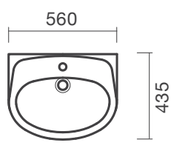

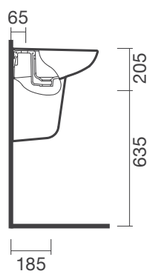

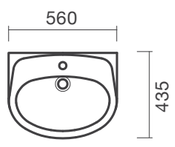

המחירים אינם כוללים מע"מ

סדרת MONIQUE

מק"ט 520111

כיור מידה 465X360 מ"מ

צבע: לבן
חומרים: חרס

מק"ט 520112

כיור מידה 465X360 מ"מ

צבע: פרגמון
חומרים: חרס

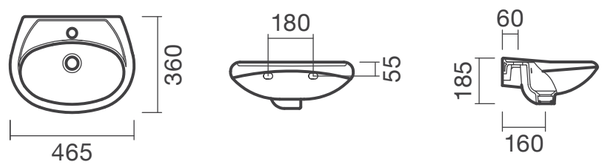

מק"ט 520100

כיור מידה 350X225 מ"מ

צבע: לבן
חומרים: חרס

מק"ט 520101

כיור מידה 350X225 מ"מ

צבע: פרגמון
חומרים: חרס

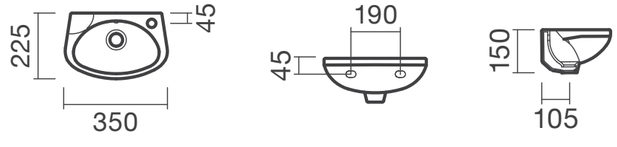

המחירים אינם כוללים מע"מ

סדרת MOBIL

מק"ט 520102

מונובלוק קומפלט

צבע: לבן
חומרים: חרס
מחיר: ₪4,942

מק"ט 520096
אסלה MOBIL
צבע: לבן

מק"ט 520097
מיכל הדחה MOBIL
צבע: לבן

מק"ט 520098
מושב אסלה MOBIL
צבע: לבן

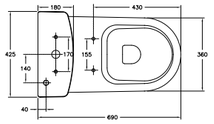

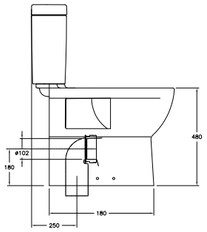

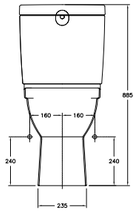

מק"ט 520099

כיור מידה 640X550 מ"מ

צבע: לבן
חומרים: חרס

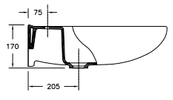

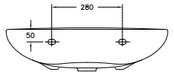

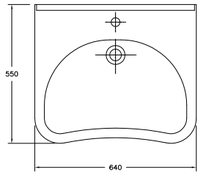

המחירים אינם כוללים מע"מ

כיורים

מק"ט 53254

כיור סירקיל קוטר 395 מ"מ

צבע: לבן
חומרים: חרס

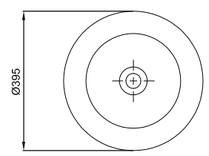

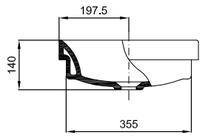

מק"ט 530610

כיור אובלו מידה 390X635 מ"מ

צבע: לבן
חומרים: חרס

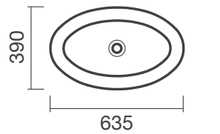

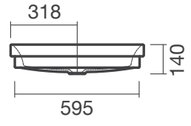

המחירים אינם כוללים מע"מ

כיורים

מק"ט 531555

כיור קיוביק מידה 595X340 מ"מ

צבע: לבן
חומרים: חרס

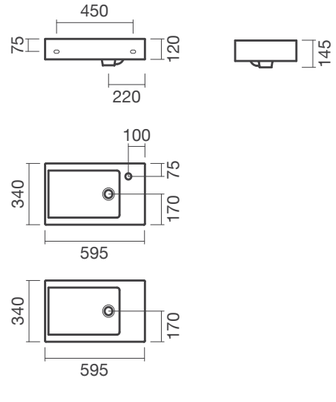

מק"ט 531556

כיור קיוביק מידה 795X340 מ"מ

צבע: לבן
חומרים: חרס

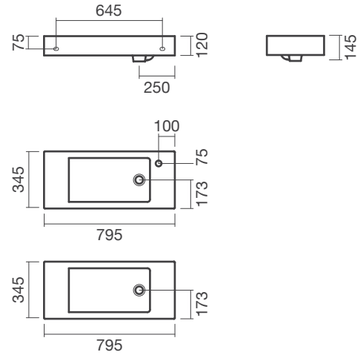

המחירים אינם כוללים מע"מ

כיורים

מק"ט 569888

כיור לונה מידה 610X460 מ"מ

צבע: לבן
חומרים: חרס

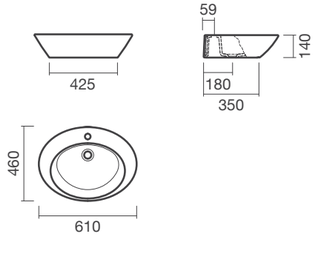

מק"ט 532061

כיור אליפסה מידה 630X430 מ"מ

צבע: לבן
חומרים: חרס

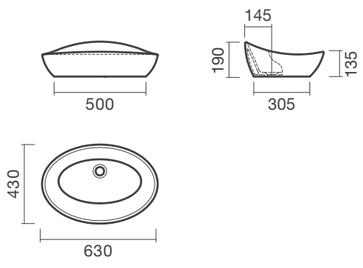

המחירים אינם כוללים מע"מ

מק"ט 520090

כיור אנדיה תחתון מידה 535X400 מ"מ

צבע: לבן
חומרים: חרס

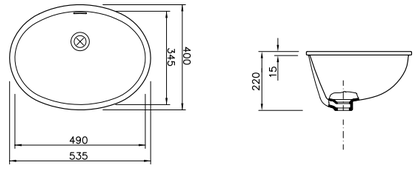

מק"ט 520070

כיור לוסו עליון מידה 570X490 מ"מ

צבע: לבן
חומרים: חרס

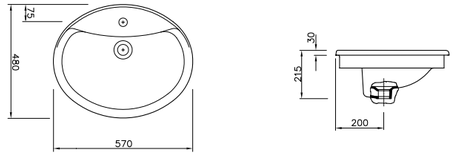

מק"ט 534403

כיור פתית מידה 400X225 מ"מ + חור לברז בצד ימין

צבע: לבן
חומרים: חרס

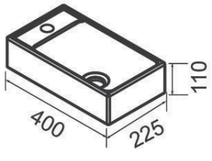

ארון פתית

חומרים: MDF

מק"ט 530800
צבע: לבן

מק"ט 530810
צבע: בטון בהיר

מק"ט 530811
צבע: בטון כהה

מק"ט 530818

מראה מסגרת אלומניום מידה 40X70 ס"מ

צבע: אלומניום

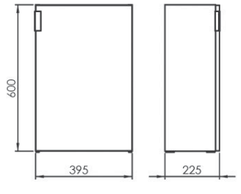

מק"ט 520110

משתנה מיני

צבע: לבן
חומרים: חרס

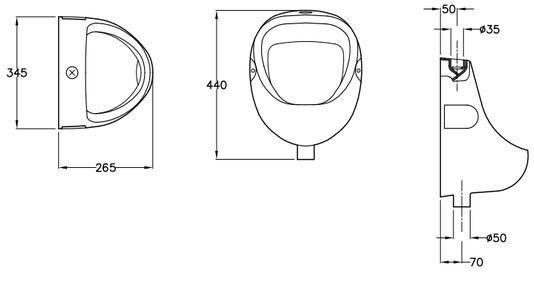

מק"ט 530302

משתנה PIK מזרם גלוי

צבע: לבן
חומרים: חרס

מק"ט 530303

משתנה PIK מזרם נסתר

צבע: לבן
חומרים: חרס

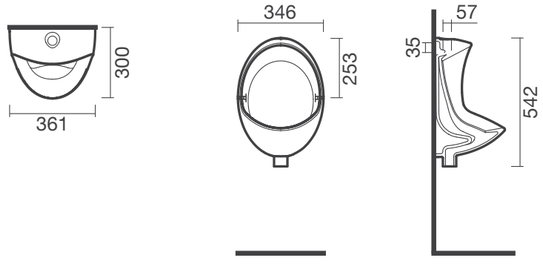

המחירים אינם כוללים מע"מ

מק"ט 530300

משתנה MAR

צבע: לבן
חומרים: חרס

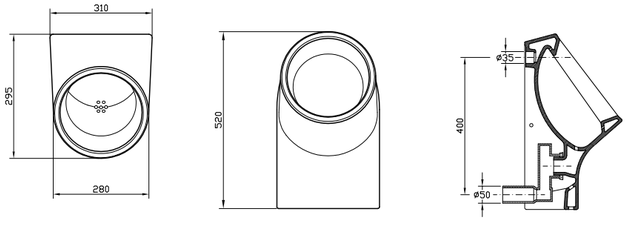

מק"ט 530301

מחיצת הפרדה למשתנה MAR

צבע: לבן
חומרים: חרס

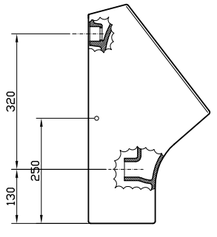

המחירים אינם כוללים מע"מ

אגניות ROCKS

אגנית

צבע: לבן
חומרים: חרס

* יש לוודא מלאי, מוצר B2B

530931	אגנית 2000X900	מ"מ
530925	אגנית 1900X900	מ"מ
530919	אגנית 1800X900	מ"מ
530913	אגנית 1700X900	מ"מ
530907	אגנית 1600X900	מ"מ
530809	אגנית 1500X900	מ"מ
530891	אגנית 1400X900	מ"מ
530806	אגנית 1300X900	מ"מ
530876	אגנית 1200X900	מ"מ
530866	אגנית 1100X900	מ"מ
530857	אגנית 1000X900	מ"מ
530940	אגנית 900X900	מ"מ
530928	אגנית 2000X800	מ"מ
530922	אגנית 1900X800	מ"מ
530916	אגנית 1800X800	מ"מ
530910	אגנית 1700X800	מ"מ
530904	אגנית 1600X800	מ"מ
530897	אגנית 1500X800	מ"מ
530889	אגנית 1400X800	מ"מ
530881	אגנית 1300X800	מ"מ
530872	אגנית 1200X800	מ"מ
530863	אגנית 1100X800	מ"מ
530854	אגנית 1000X800	מ"מ
530937	אגנית 900X800	מ"מ
530901	אגנית 1600X700	מ"מ
530894	אגנית 1500X700	מ"מ
530886	אגנית 1400X700	מ"מ
530878	אגנית 1300X700	מ"מ
530869	אגנית 1200X700	מ"מ
530861	אגנית 1100X700	מ"מ
530851	אגנית 1000X700	מ"מ
530934	אגנית 900X700	מ"מ

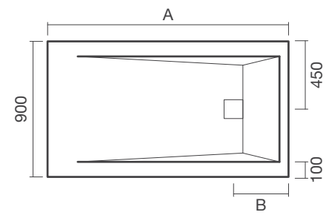

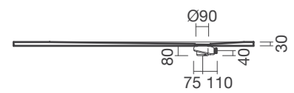

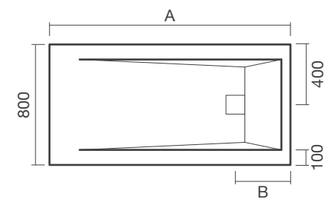

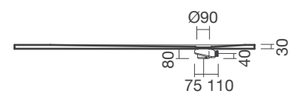

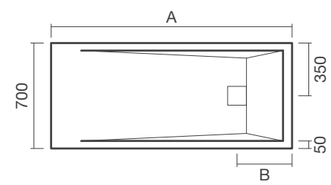

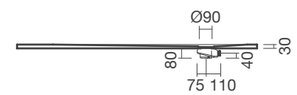

המחירים אינם כוללים מע"מ

אגניות ROCKS

אגנית

צבע: אפור בטון
חומרים: חרס

* יש לוודא מלאי, מוצר B2B

530930	אגנית 2000X900	מ"מ
530924	אגנית 1900X900	מ"מ
530918	אגנית 1800X900	מ"מ
530912	אגנית 1700X900	מ"מ
530906	אגנית 1600X900	מ"מ
530899	אגנית 1500X900	מ"מ
530890	אגנית 1400X900	מ"מ
530883	אגנית 1300X900	מ"מ
530874	אגנית 1200X900	מ"מ
530865	אגנית 1100X900	מ"מ
530856	אגנית 1000X900	מ"מ
530939	אגנית 900X900	מ"מ
530927	אגנית 2000X800	מ"מ
530921	אגנית 1900X800	מ"מ
530915	אגנית 1800X800	מ"מ
530909	אגנית 1700X800	מ"מ
530903	אגנית 1600X800	מ"מ
530896	אגנית 1500X800	מ"מ
530888	אגנית 1400X800	מ"מ
530880	אגנית 1300X800	מ"מ
530871	אגנית 1200X800	מ"מ
530862	אגנית 1100X800	מ"מ
530853	אגנית 1000X800	מ"מ
530936	אגנית 900X800	מ"מ
530900	אגנית 1600X700	מ"מ
530893	אגנית 1500X700	מ"מ
530885	אגנית 1400X700	מ"מ
530877	אגנית 1300X700	מ"מ
530868	אגנית 1200X700	מ"מ
530860	אגנית 1100X700	מ"מ
530850	אגנית 1000X700	מ"מ
530933	אגנית 900X700	מ"מ

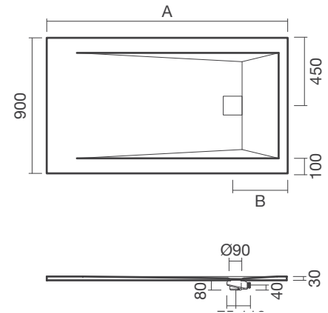

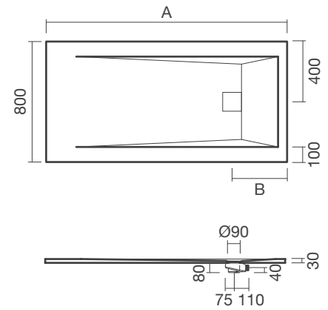

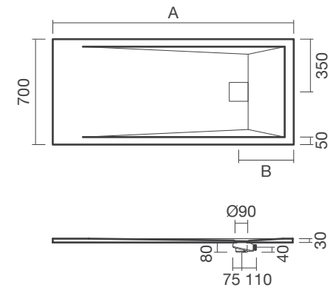

המחירים אינם כוללים מע"מ

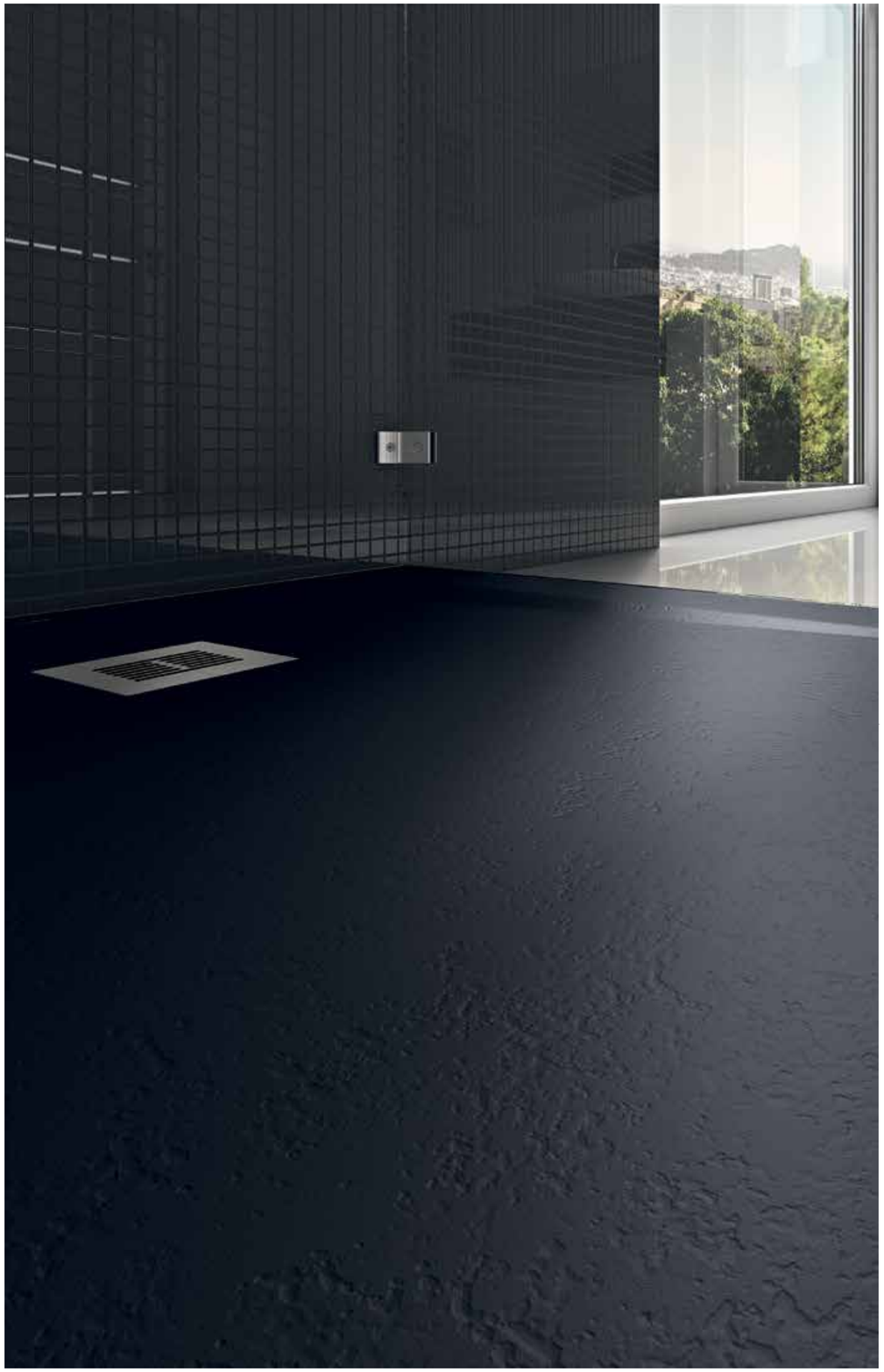

אגניות ROCKS

אגנית

צבע: שחור
חומרים: חרס

* יש לוודא מלאי, מוצר B2B

530932	אגנית 2000X900	מ״מ
530926	אגנית 1900X900	מ״מ
530920	אגנית 1800X900	מ״מ
530914	אגנית 1700X900	מ״מ
530908	אגנית 1600X900	מ״מ
530822	אגנית 1500X900	מ״מ
530892	אגנית 1400X900	מ״מ
530884	אגנית 1300X900	מ״מ
530875	אגנית 1200X900	מ״מ
530867	אגנית 1100X900	מ״מ
530858	אגנית 1000X900	מ״מ
530941	אגנית 900X900	מ״מ
530929	אגנית 2000X800	מ״מ
530923	אגנית 1900X800	מ״מ
530917	אגנית 1800X800	מ״מ
530911	אגנית 1700X800	מ״מ
530905	אגנית 1600X800	מ״מ
530898	אגנית 1500X800	מ״מ
530821	אגנית 1400X800	מ״מ
530882	אגנית 1300X800	מ״מ
530873	אגנית 1200X800	מ״מ
530864	אגנית 1100X800	מ״מ
530855	אגנית 1000X800	מ״מ
530938	אגנית 900X800	מ״מ
530902	אגנית 1600X700	מ״מ
530895	אגנית 1500X700	מ״מ
530887	אגנית 1400X700	מ״מ
530879	אגנית 1300X700	מ״מ
530870	אגנית 1200X700	מ״מ
530859	אגנית 1100X700	מ״מ
530852	אגנית 1000X700	מ״מ
530935	אגנית 900X700	מ״מ

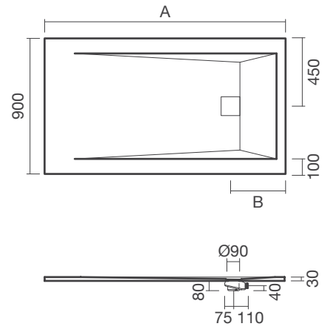

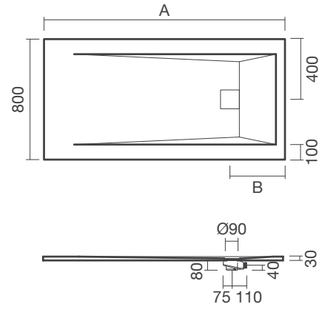

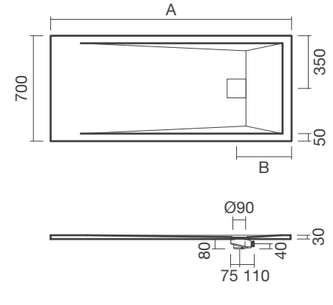

המחירים אינם כוללים מע״מ

אגנית מרובעת מידה 700X700 מ"מ

חומרים: חרס

מק"ט 530342 **מק"ט 530343**

צבע: לבן צבע: פרגמון

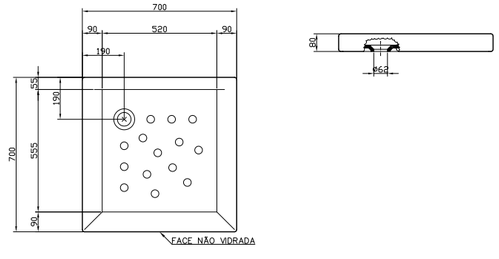

אגנית מרובעת מידה 800X800 מ"מ

חומרים: חרס

מק"ט 530210 **מק"ט 530211**

צבע: לבן צבע: פרגמון

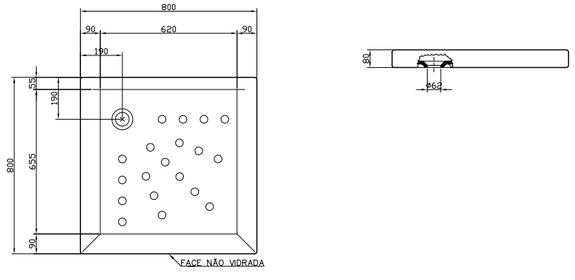

אגנית מרובעת מידה 900X900 מ"מ

חומרים: חרס

מק"ט 530212 **מק"ט 530213**

צבע: לבן צבע: פרגמון

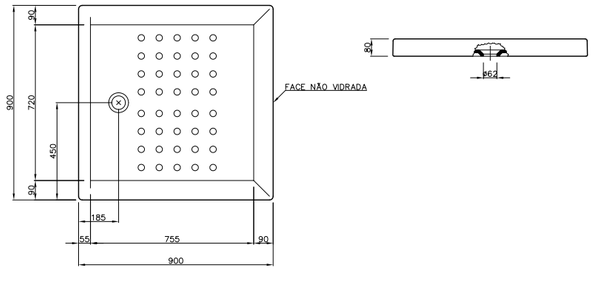

אגנית עגולה מידה 800X800 מ"מ

חומרים: חרס

מק"ט 530214 **מק"ט 530215**

צבע: לבן צבע: פרגמון

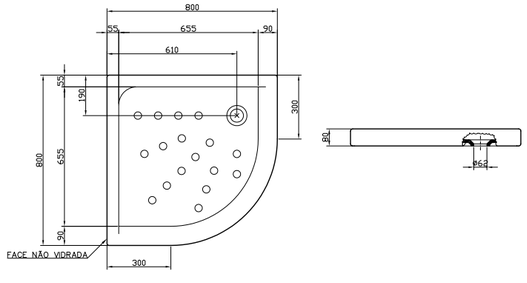

אגנית עגולה מידה 900X900 מ"מ

חומרים: חרס

מק"ט 530216 **מק"ט 530217**

צבע: לבן צבע: פרגמון

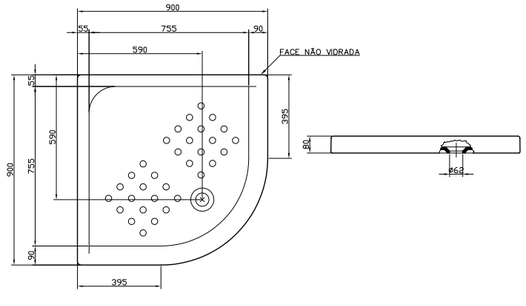

אגנית מלבנית מידה 900X720 מ"מ

חומרים: חרס

מק"ט 530550 **מק"ט 530551**

צבע: לבן צבע: פרגמון

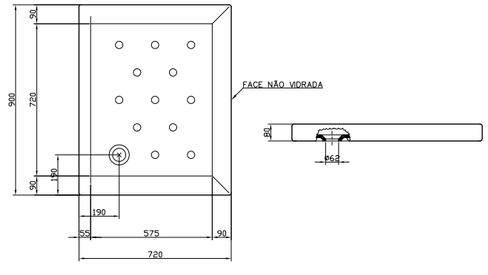

אגנית מלבנית מידה 1000X700 מ"מ

חומרים: חרס

מק"ט 530556 **מק"ט 530557**

צבע: לבן צבע: פרגמון

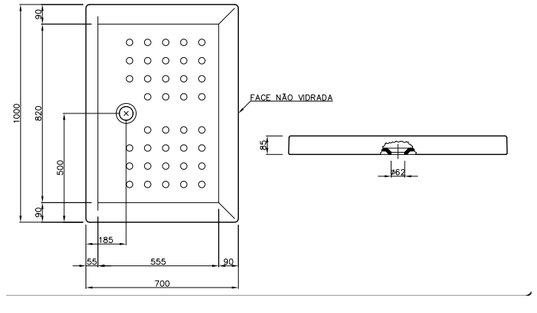

אגנית מלבנית מידה 1000X800 מ"מ

חומרים: חרס

מק"ט 530552 **מק"ט 530553**

צבע: לבן צבע: פרגמון

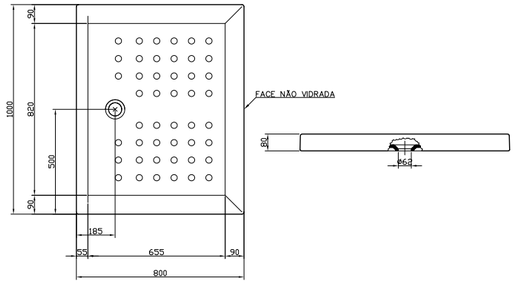

אגניות

אגנית מלבנית מידה 1200X700 מ"מ

חומרים: חרס

מק"ט 530558 צבע: לבן

מק"ט 530559 צבע: פרגמון

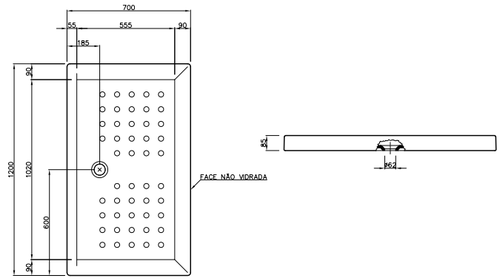

אגנית מלבנית מידה 1200X800 מ"מ

חומרים: חרס

מק"ט 530554 צבע: לבן

מק"ט 530555 צבע: פרגמון

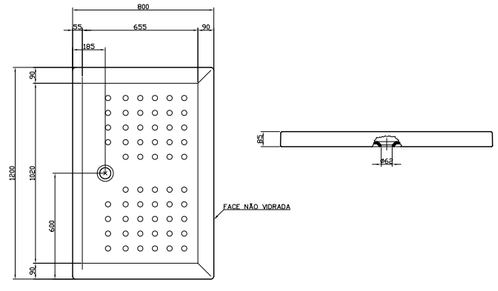

המחירים אינם כוללים מע"מ

מיכלי הדחה

OLI 294
296 מכלי הדחה סמויים
300 לחצנים פנאומטים
305 לחצנים מכניים
312 מכלי הדחה גלויים

OLI

Inovative Flush Systems

החברה

OLI הינה חלק מקבוצת פונדיטל, מפעל תעשייתי החווה צמיחה מתמשכת והופך תחרותי יותר ויותר בשווקים הבינלאומיים, שם היה מוביל למשך למעלה מ-30 שנה בתחום ההסקה, בהיתוך סגסוגות אלומיניום ובמערכות צנרת מתקדמות.

OLI מייצרת ומשווקת בלעדית מוצרי ומערכות הסקה וצנרת ונחשבת לשם דבר בכל הנוגע לייצור של מערכות שטיפה, מנגנונים ורכיבים למיכלי מים סניטריים.
מאז היווסדה בשנת 1954, החברה המשיכה לחדש ולשפר את מוצריה, ובכך השיגה לעצמה מעמד יוקרתי של אמינות בהיקף בינלאומי.

האיכות והאמינות של מוצריה והיכולת לספק שירות פוסט-מכירתי מהיר, יעיל ומתקדם הן הבסיס להצלחה ש-OLI כיוונה לעצמה, על ידי אימוץ גישת עבודה שיטתית ונמרצת. מצויינות מוצריה מאושרת ומוסמכת בהתמדה באמצעות בדיקות המתבצעות והמצייתות לתקנים הבינלאומיים המחמירים ביותר.

שווקים

הפעילות המסחרית של OLI נפרשת על פני שלל היבשות, עם נוכחות ביותר מ-60 שווקים בינלאומיים. כיסוי נרחב זה משקף את יכולתה של OLI להתאים את מאפייני מוצריה לשיטות הרכבה ושימושים שונים, ומעל לכל להתאים לדרישות הסף השונות, שלעתים משתנות ממדינה למדינה. אלה הם כמה מהשווקים הבינלאומיים החשובים ביותר בהם חברת OLI מוכרת ומוערכת היטב: אוסטרליה, מצרים, הולנד, אנגליה, צרפת, גרמניה, יוון, הונג קונג, איחוד האמירויות, רוסיה, ערב הסעודית, ספרד, יפן, דרום אפריקה, ניו-זילנד, איראן, הודו, ברזיל, ונצואלה, צ'ילה, מקסיקו, קולומביה, פרו, נורבגיה, פינלנד ודנמרק.

פעילויות מסחריות

בהעדפת אסטרטגיה המתמקדת בבניית נאמנות, OLI מפתחת את השירות הפוסט-מכירתי, בדגש על יצירת שביעות רצון מלאה של כלל לקוחותיה: מפיצים, אדריכלים, מתכננים, שרברבים ומשתמשי קצה.

ייצור

OLI מייצרת ומשווקת מיכלי הדחה סמויים, מיכלי הדחה גלויים (ניאגרות), לוחות וכפתורי שליטה, אגני מים חשופים מנגנוני שטיפה, מערכות שטיפה רצפתיות, צינורות, סיפונים, קיטורים ורכיבים נוספים.

פעילויות בענף התעשייה

איכות ודינמיות הן מילות מפתח בפעילויות היומיומיות של החברה. שני מושגים אלה הם הבסיס לאסטרטגית גידול משמעותית, בניצול משאבים חשובים לפתרונות חדשים להגדלת טווח המוצרים, ולפיכך, הימצאותה של החברה כגורם מרכזי בשוק. OLI מכוונת נטייה טבעית זו לחדשנות, עם מחויבות עיקשת לשמירה על זכויות רכושה האינטלקטואלי, בעזרת מספר רב של פטנטים.

עיצוב

בעזרת צוות מתכננים מומחים, מהנדסים וטכנאים, עיצוב נהגה כתוצאה מאיזון מושלם של אסטתיות, שימושיות וביצועים.

מחקר ופיתוח מוצרים חדשים מוכוון לידי פתרונות היוצרים שימוש מושכל בר-קימה של המשאב היקר ביותר שלנו, מים.

מחלקת המחקר והפיתוח שלנו, המצויידת במכשור ואמצעים מתקדמים, מפתחת שת"פים עם אוניברסיטאות וגופים תעשייתיים בעלי זיקה לחדשנות, המנגישים את היצע המוצרים המתאים ביותר לדרישת כל שוק ולקוח.

איכות

תהליכי ייצור קפדניים, לצד השקעה בחידושים טכנולוגיים, הם הבסיס לפיתוח והתממשות מערכות הסניטריה של OLI. מאמץ מתמשך זה מוכר על ידי גופים בינלאומיים מרכזיים המסמיכים את איכותם ואמינותם של מוצרי OLI. משסתומי ציפה המאפשרים מילוי מהיר ושקט של מיכל מים למסגרות קבועות של מחבתות תלויי קיר המאופיינים בעמידה בעומס רב, כל מוצרינו עוברים את הבדיקות המחמירות ביותר על ידי גופי הסמכה בינלאומיים.

אישורים והסמכות

תשומת לב מיוחדת לאיכות אפשרה ל-OLI להשיג להירשם כחברה על ידי TUV, המוסד הגרמני היוקרתי, בכפיפות לתקן ISO 9001 :2008, כמו גם שקיבלה מספר אישורים על מוצרים שונים. מוצרי OLI עומדים בתקנים מטעם הגופים הבינלאומיים הרציניים והמחמירים ביותר:
LGA (Germany), CSTB (France), KIWA (Holland), SIET (Italy), SAI GLOBAL (Australia), WRAS (United Kingdom).

מק"ט 531918

מיכל הדחה סמוי לקיר בטון OLI80

חומרים: ABS, מתכת, Stainless Steel

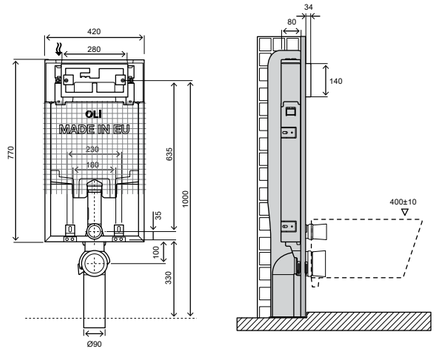

•	מק"ט 532134	קיט מעבר פנאומטי
	מק"ט 532119	שסתום כניסת מים (מצוף)
	מק"ט 532148	שסתום יציאת מים (פעמון)

• מתאים לשימוש רק עבור הלחצנים המסומנים בנק' צהובה

מק"ט 531913

מיכל הדחה סמוי לקיר גבס OLI80

חומרים: ABS, מתכת, Stainless Stee

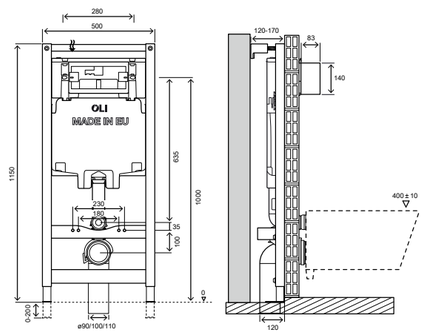

•	מק"ט 532134	קיט מעבר פנאומטי
	מק"ט 532119	שסתום כניסת מים (מצוף)
	מק"ט 532148	שסתום יציאת מים (פעמון)

• מתאים לשימוש רק עבור הלחצנים המסומנים בנק' צהובה

המחירים אינם כוללים מע"מ

מק"ט 580500

מיכל הדחה סמוי לקיר בטון OLI120

חומרים: ABS, מתכת, Stainless Steel

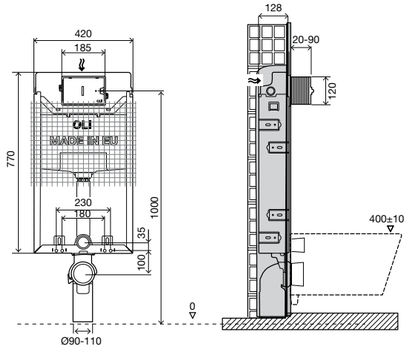

•	מק"ט 532166	קיט מעבר פנאומטי
	מק"ט 533613	שסתום כניסת מים (מצוף)
	מק"ט 532173	שסתום יציאת מים (פעמון)

• מתאים לשימוש רק עבור הלחצנים המסומנים בנק' צהובה

מק"ט 580501

מיכל הדחה סמוי לקיר גבס OLI120

חומרים: ABS, מתכת, Stainless Steel

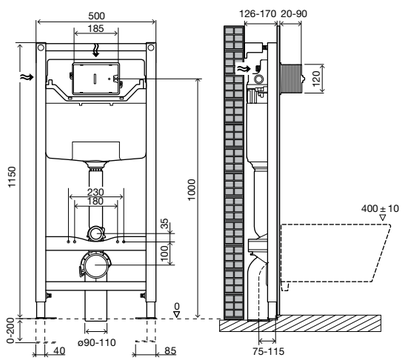

•	מק"ט 532166	קיט מעבר פנאומטי
	מק"ט 533613	שסתום כניסת מים (מצוף)
	מק"ט 532173	שסתום יציאת מים (פעמון)

המחירים אינם כוללים מע"מ

מק"ט 531495

מיכל הדחה סמוי מכני נמוך לקיר בטון EXPERT

חומרים: ABS, מתכת, Stainless Stee

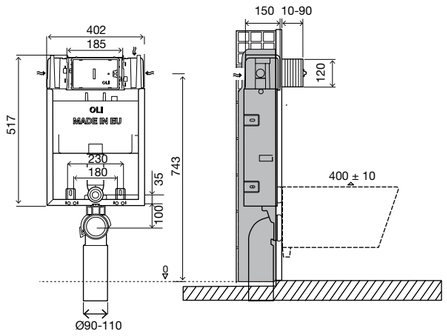

מק"ט 532170	קיט מעבר פנאומטי	
מק"ט 253144	שסתום כניסת מים (מצוף)	
מק"ט 532191	שסתום יציאת מים (פעמון)	

מתאים לשימוש רק עבור הלחצנים המסומנים בנק' צהובה

מק"ט 532469

מיכל הדחה סמוי מכני נמוך קיר גבס EXPERT

חומרים: ABS, מתכת, Stainless Steel

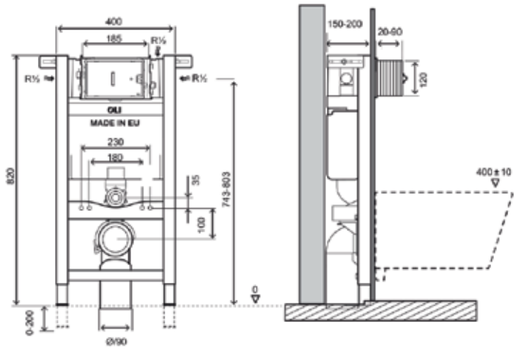

מק"ט 532170	קיט מעבר פנאומטי	
מק"ט 253144	שסתום כניסת מים (מצוף)	
מק"ט 532191	שסתום יציאת מים (פעמון)	

מתאים לשימוש רק עבור הלחצנים המסומנים בנק' צהובה

מק"ט 580529

מיכל הדחה סמוי (140 מ"מ עובי) BLOCK 120 OLI

חומרים: ABS, מתכת, Stainless Stee

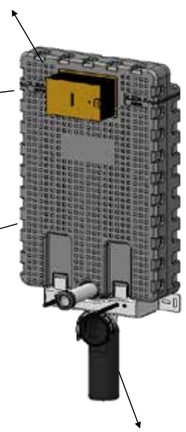

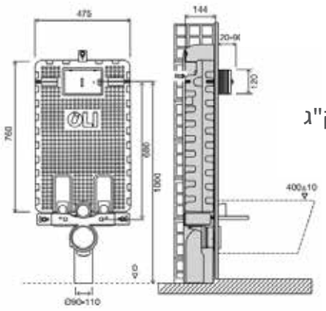

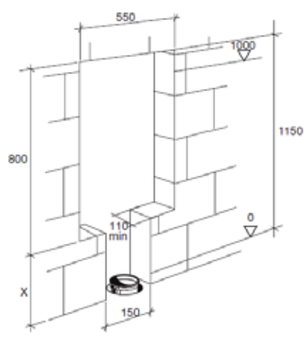

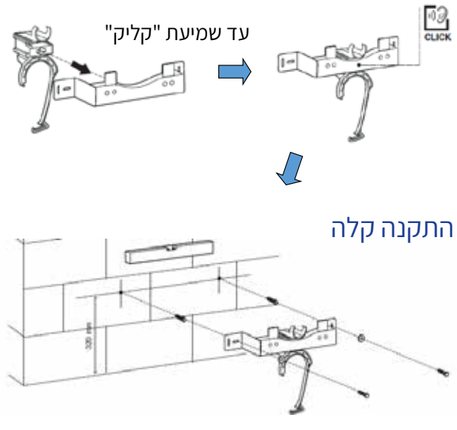

מיועד לקירות בנויים. שכבת בידוד מיוחדת וקשיחה נגד התעבות ורטיבות בקיר. שקט במיוחד. התקנה קלה.

לחצן OCEANIA

חומרים: ABS
התקנה: באמצעות הוספת קיט פניאומטי

מק"ט 580520
צבע: נירוסטה מבריק

מק"ט 580521
צבע: כרום מט

מק"ט 580522
צבע: זכוכית לבנה מבריק

מק"ט 580523
צבע: זכוכית שחורה מבריק

מק"ט 580524
צבע: משולב נירוסטה
זכוכית שחורה מבריק

מק"ט 580525
צבע: משולב נירוסטה
זכוכית לבנה

מק"ט 580526
צבע: משולב נירוסטה
עם הכנה לקרמיקה

• נירוסטה מבריק | 580520

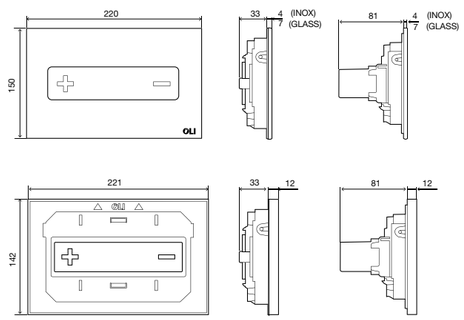

• כרום מט | 580521

• זכוכית לבן מבריק | 580522

• זכוכית שחור מבריק | 580523

• משולב נירוסטה זכוכית
שחורה מבריק | 580524

• משולב נירוסטה
זכוכית לבנה | 580525

• משולב נירוסטה
עם הכנה לקרמיקה | 580526

לחצן BLINK

חומרים: ABS
התקנה: באמצעות הוספת קיט פניאומטי

מק"ט 580503
צבע: כרום

מק"ט 580504
צבע: שחור מט

מק"ט 580505
צבע: זהב מט מוברש

מק"ט 531459
צבע: לבן מט

מק"ט 531494
צבע: רוז גולד

מק"ט 580528
צבע: כרום מוברש

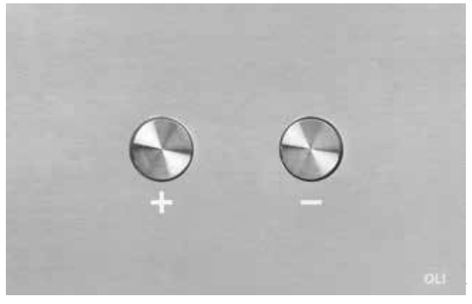

• כרום | 580503

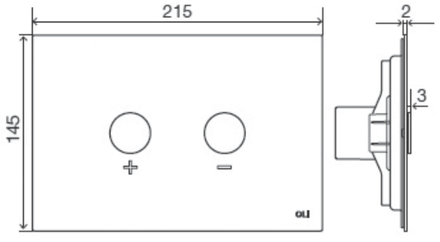

• שחור מט | 580504

• זהב מט מוברש | 580505

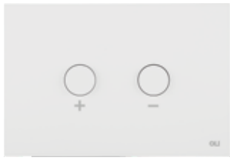

• לבן מט | 531459

• רוז גולד | 531494

• כרום מוברש | 580528

לחצנים פנאומטיים

לחצן SALINA

חומרים: ABS
התקנה: באמצעות הוספת קיט פניאומטי

מק"ט 531479	מק"ט 533336	מק"ט 531480	מק"ט 531489
צבע: שחור/ כרום	צבע: סאטן	צבע: לבן	צבע: כרום

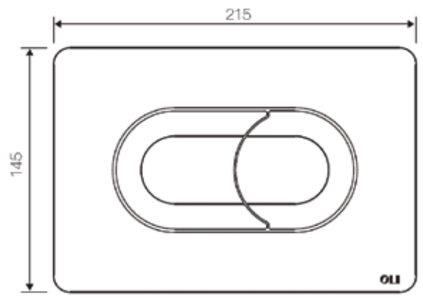

• שחור / כרום | 531479

• סאטן | 533336

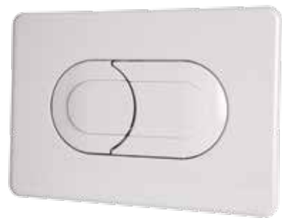

• לבן | 531480

• כרום | 531489

המחירים אינם כוללים מע"מ

לחצנים פנאומטיים

לחצן KARIZMA

חומרים: ABS
התקנה: באמצעות הוספת קיט פניאומטי

מק"ט 531482 צבע: כרום
מק"ט 539898 צבע: שחור

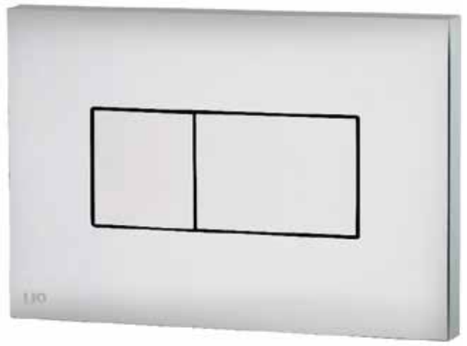

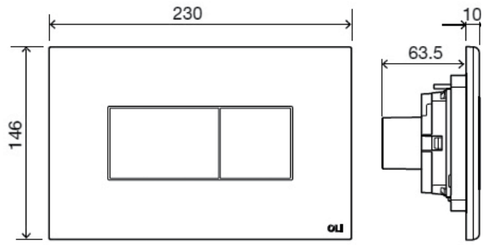

• כרום | 531482

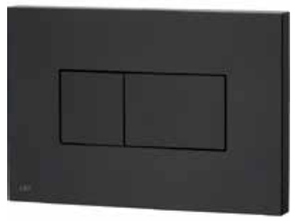

• שחור | 539898

לחצנים מכניים

לחצן SLIM

חומרים: ABS

מק"ט 531470 צבע: זהב
מק"ט 531473 צבע: לבן
מק"ט 531474 צבע: כרום
מק"ט 531475 צבע: כרום מוברש
מק"ט 531488 צבע: שחור מט

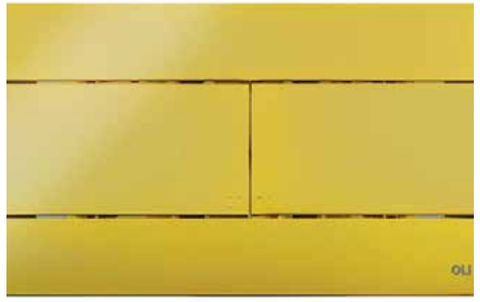

זהב | 531470

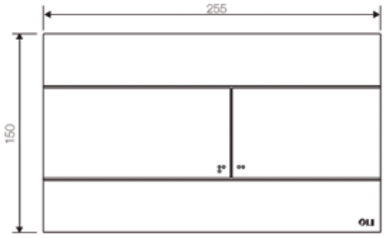

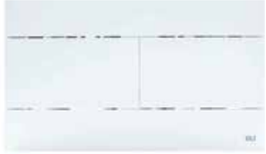

לבן | 531473

כרום | 531474

כרום מוברש | 531475

שחור מט | 531488

לחצן GLAM

חומרים: ABS

531465	531466	531493
צבע: לבן	צבע: סאטן	צבע: כרום

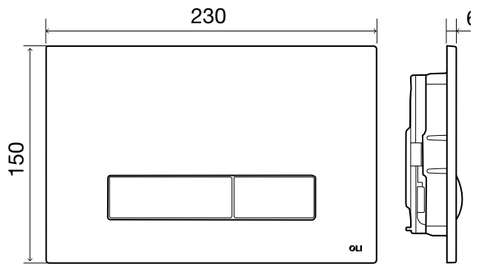

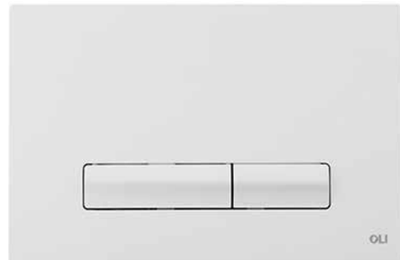

לבן | 531465

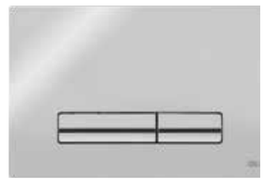

סטאן | 531466

כרום | 531493

המחירים אינם כוללים מע"מ

לחצנים מכניים

לחצן NARROW

חומרים: ABS

מק"ט 531467 צבע: לבן

מק"ט 531919 צבע: כרום

מק"ט 531922 צבע: סאטן

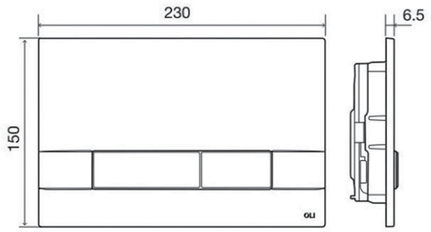

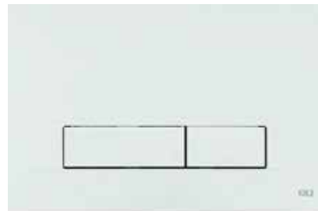

לבן | 531467

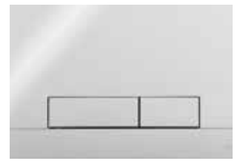

כרום | 531919

סאטן | 531922

לחצן GLOBE

חומרים: ABS

מק"ט 531460 צבע: כרום מוברש

מק"ט 531490 צבע: כרום

מק"ט 531492 צבע: גרפיט

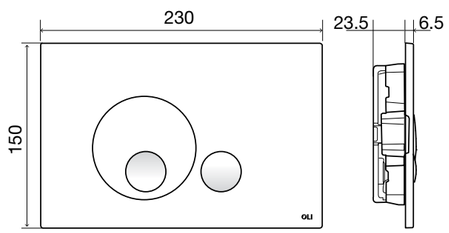

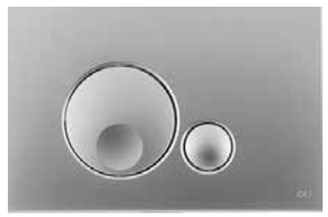

כרום מוברש | 531460

כרום | 531490

גרפיט | 531492

המחירים אינם כוללים מע"מ

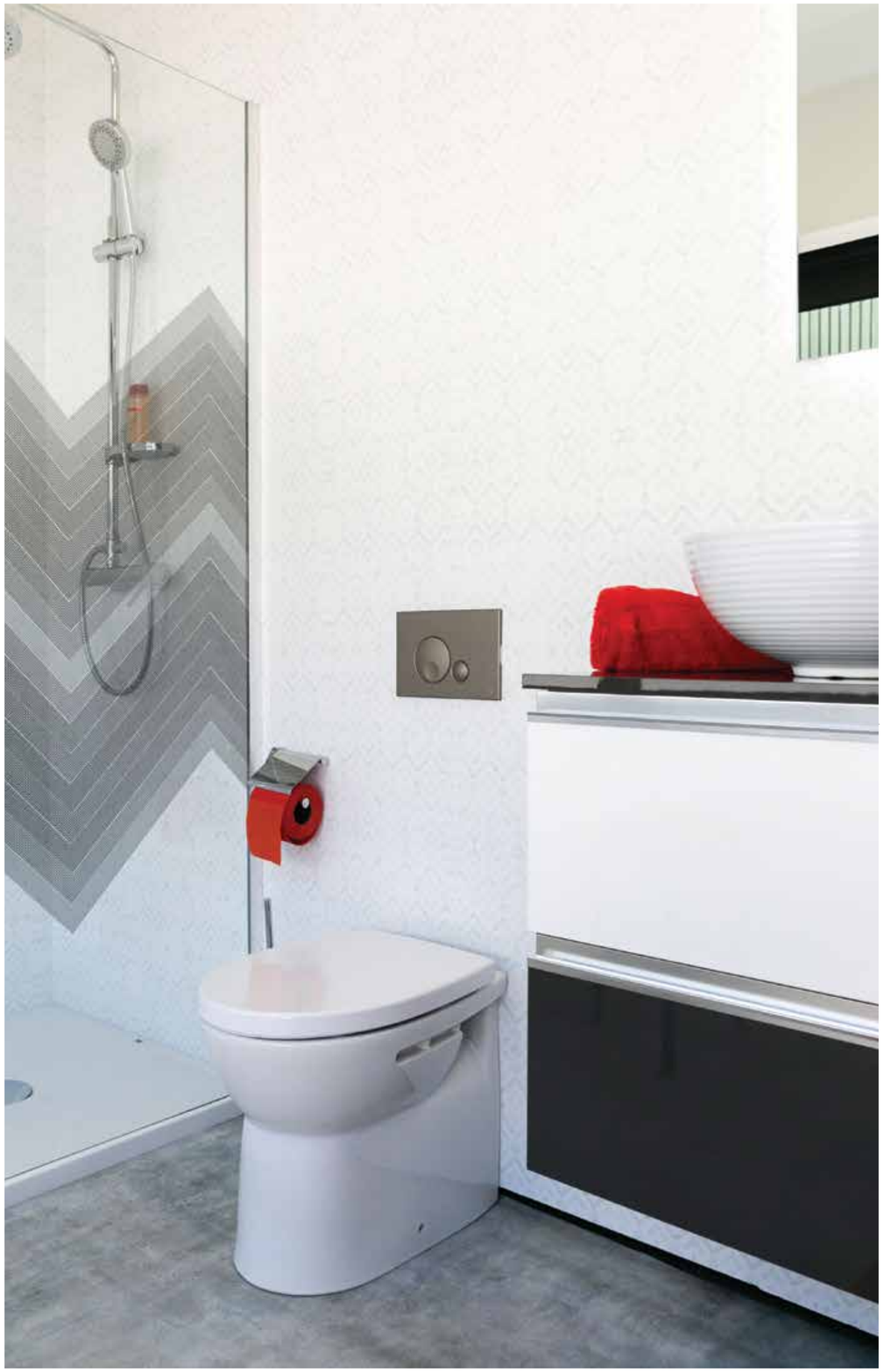

לחצנים מכניים

לחצן RIA

חומרים: ABS

מק"ט 531477 צבע: כרום
מק"ט 580508 צבע: לבן
מק"ט 580509 צבע: סאטן

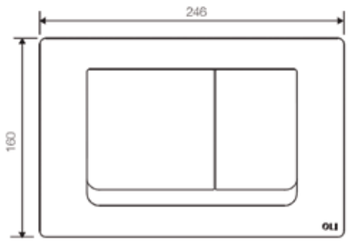

כרום | 531477

לבן | 580508

סאטן | 580509

לחצן RIVER DUAL

חומרים: ABS

מק"ט 531468 צבע: סאטן
מק"ט 531469 צבע: לבן
מק"ט 531478 צבע: כרום

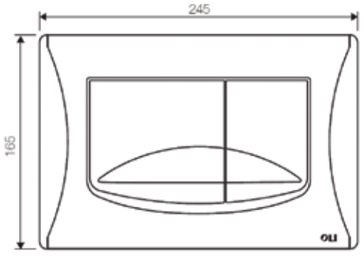

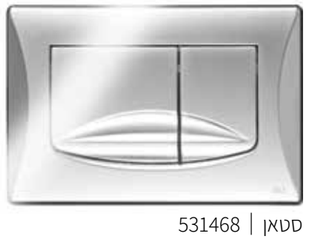

סטאן | 531468

לבן | 531469

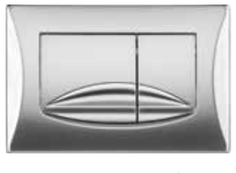

כרום | 531478

המחירים אינם כוללים מע"מ

מיכל הדחה דו כמותית דגם אוניקס

חומרים: ABS

מק"ט 531486
צבע: לבן

מק"ט 531498
צבע: פרגמון

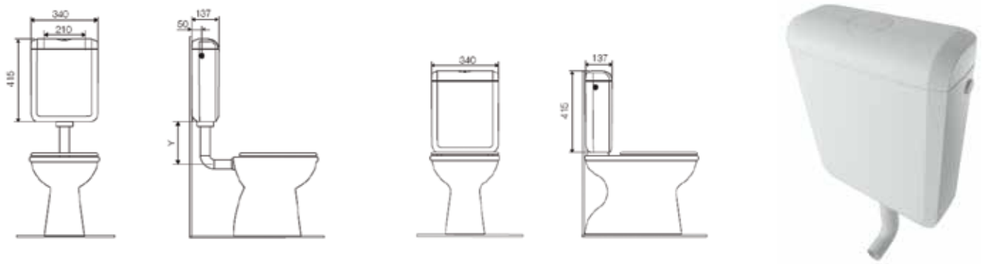

מיכל הדחה דו כמותית דגם איבורי

חומרים: ABS

מק"ט 531916
צבע: לבן

מק"ט 531917
צבע: פרגמון

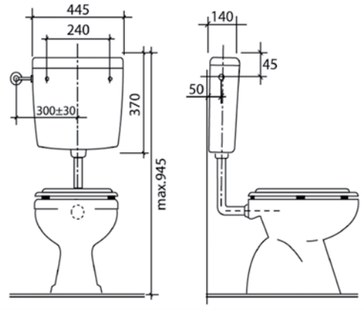

המחירים אינם כוללים מע"מ

SH DESIGN

טל. 04-6040360 | פקס. 04-6443604 | ת.ד 50 נהלל 10600
אתר. www.shdesignbath.co.il